LKTOP

LKTOP WB37 智能充电器

LKTOP WB37 Smart Charger
LKTOP WB37 Smart-Ladegerät

User Manual　Gebrauchsanweisung
使 用 说 明

V1.0　2025.01

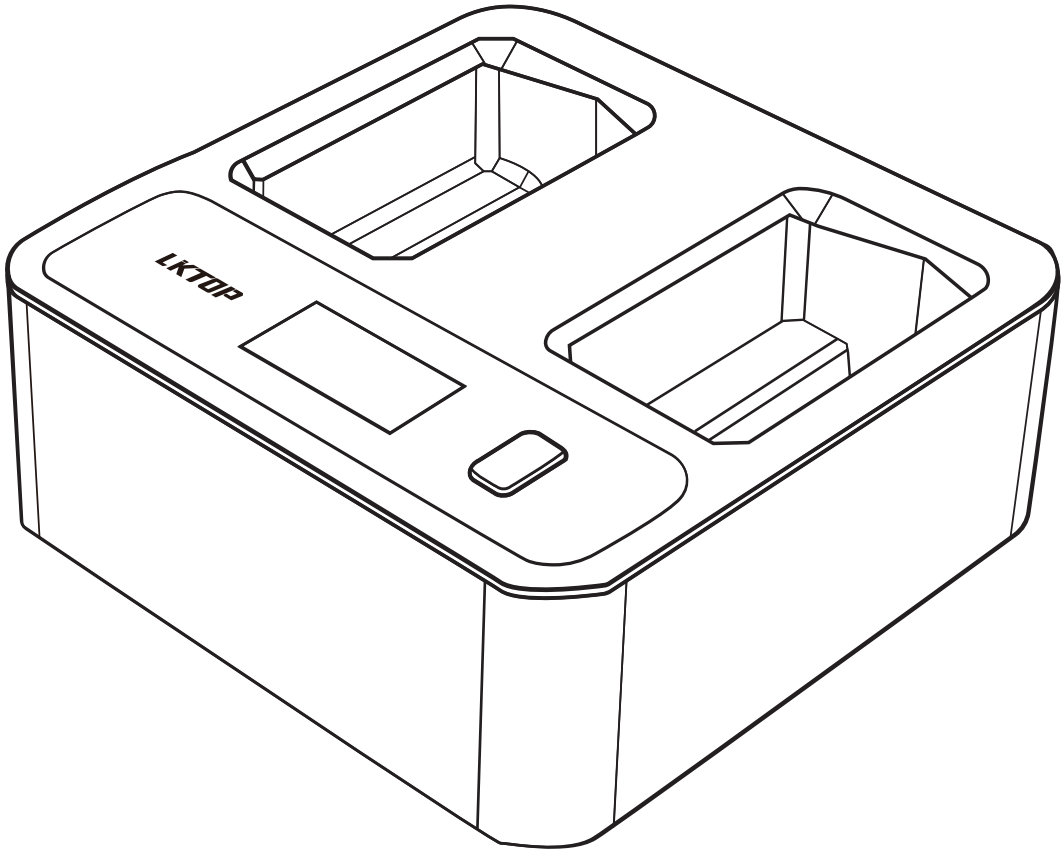

免责声明

感谢您购买LKTOP WB37智能充电器（以下简称“充电器”）。在使用充电器之前，请仔细阅读本声明，一旦使用本产品，即被视为对本声明全部内容的认可和接受。请严格遵守本说明使用该产品，并务必重视注意事项。因用户使用不当充电器（包括但不限于：为非指定型号的电池充电，使产品短路、发热、进入异物，用手触碰端子等）而造成的直接或者间接损失与伤害，立可拓概不负责。

LKTOP为立刻飞授权所用。本文出现的产品名称、品牌等,均为其所属公司的商标或注册商标本产品及手册为立可拓版权所有。未经许可,不得以任何形式复制翻印。使用本产品及手册不会追究专利责任,本文档及本产品所有的相关文档最终解释权归立可拓所有。

关于不同语言版本的免责声明可能存在差异，中国以中文版为准，其他地区以英文版为准。

产品使用注意事项

·使用本产品之前，请仔细阅读并遵循本文及本产品相关的所有安全与合规操作指引。
·请勿在阳光直射、雨淋或者潮湿环境中使用充电器。
·充电器应远离热源、高压、水、可燃性气体、腐蚀剂等危险物品。
·若遇火警，请正确使用干粉灭火器进行灭火，使用液体类灭火器可能会有触电危险。
·严禁在雷电及雷雨天气中使用充电器。
·保持充电器内部干燥，切勿进入水、油等液体。
·进行充电时请勿堵住充电器通风口，保持通风和散热。
·充电时，请远离可燃物，切勿将充电器或者电池置于地毯上充电。
·使用时请将充电器平稳放置，并注意绝缘及防火。
·请勿用手或其他物体触碰电池接口的金属端子。若金属端子附着异物，请在电源关闭状态用干布擦拭干净。
·确保将电池接口对准充电器接口后轻按插入，否则可能导致电池损坏。
·务必于合适的环境温度使用充电器（建议0°C至40°C）。
·移动或搬运充电器时，不要拉扯充电器电源线。
·使用前，请确保电池接口、充电器接口、电池表面干燥无水，再将电池连接充电器。
·禁止以任何方式拆解或损坏充电器。

© 2025 LKTOP 版权所有

产品介绍

LKTOP WB37智能充电器可同时为2块WB37电池进行充电。充电器的最大充电功率高达72W,可以查看电池充电参数,切换三种不同充电模式。安装电池后可通过USB-C接口为遥控器或手机等外接充电设备充电。

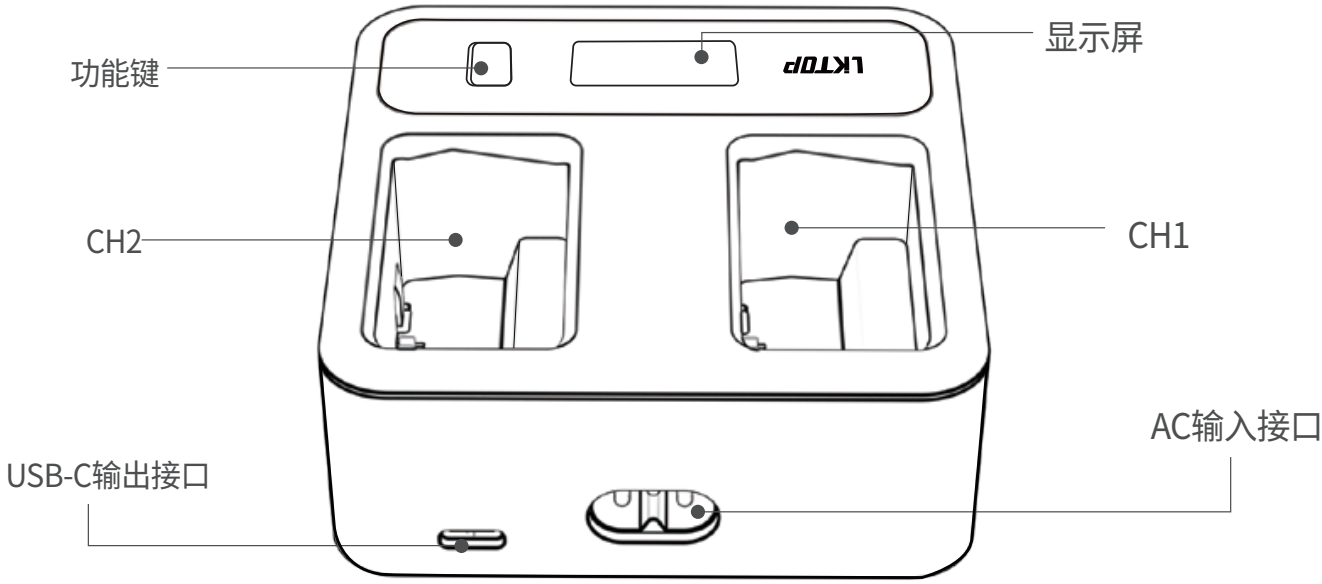

AC输入接口	接交流电
USB-C输出接口	连接外接设备如遥控器,手机等为其充电。
显示屏	显示电压、电量、温度、循环次数等信息。
功能键	短按:查看/切换电池信息。 长按:模式选择(舒适/100%快充/99%超快)。
CH1/CH2	电池插槽

© 2025 LKTOP 版权所有

产品使用说明

·为智能电池充电

本说明书以LKTOP WB37智能充电器配合智能电池进行充电示例。智能电池配合充电器使用,最多可连接两块智能电池同时进行充电。

·舒适/100%快充/99%超快模式充电步骤

1.在智能电池关闭的状态下,将电池与充电器连接。

2.连接充电器到交流电源(100-240V,50/60Hz;请注意使用规格适配的电源线进行充电,如有需要,请使用电源转换插头)。

3.长按功能键2秒以上,显示“⚡⚡”进入100%快充模式(以100%快充模式为例)。

4.等待设备充满电后请及时拔出相应电池,并关闭电源。

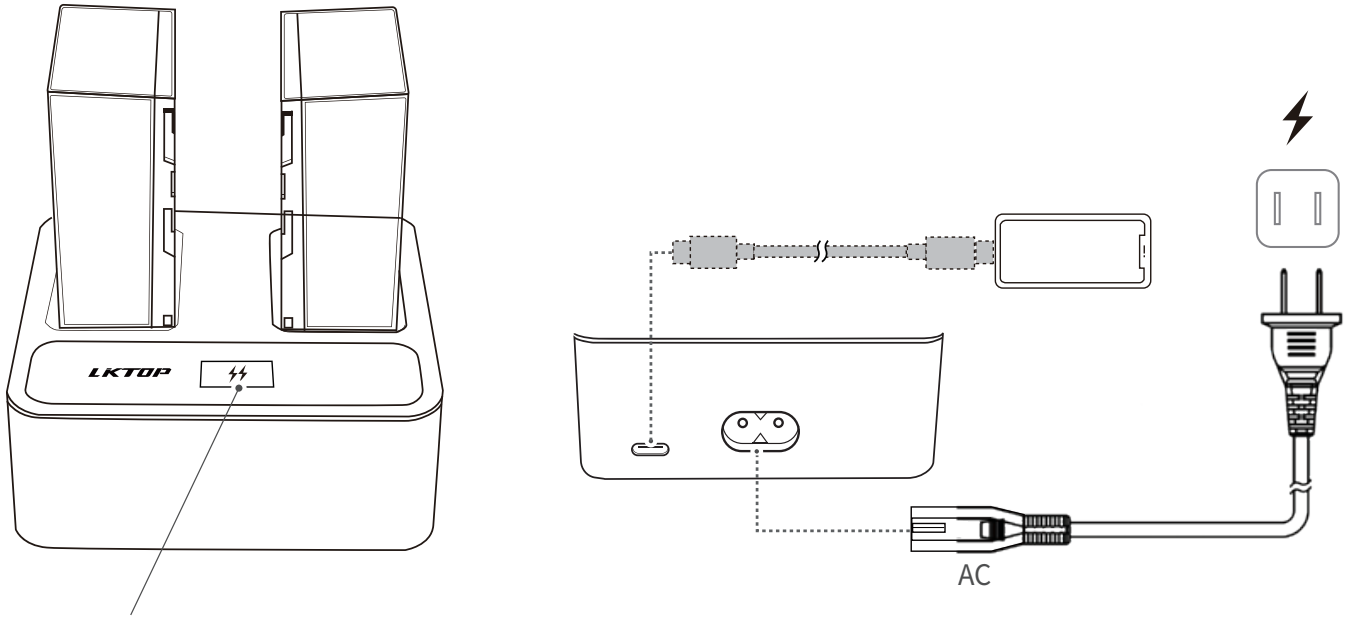

⚡ 舒适模式 ⚡⚡ 100%快充模式(默认) ⚡⚡⚡ 99%超快模式

⚠ ·LKTOP WB37智能充电器会智能检测电池电量，动态调整各个电池功率
·舒适模式: 风扇声音小，适合夜晚环境。
·100%快充模式: 最大充电功率为36W，缩短充电时长。
·99%超快模式: 将每块电池充电至99%电量。

© 2025 LKTOP 版权所有

·放电步骤

1.将WB37智能电池插入LKTOP WB37充电器CH2插槽。

2.在AC电源口没有接入电源的情况下，USB-C输出接口连接手机或遥控器等设备即可为该数码设备或遥控器进行充电。

3.等待设备充满电后，请及时拔出电池、遥控器和其他外接设备。

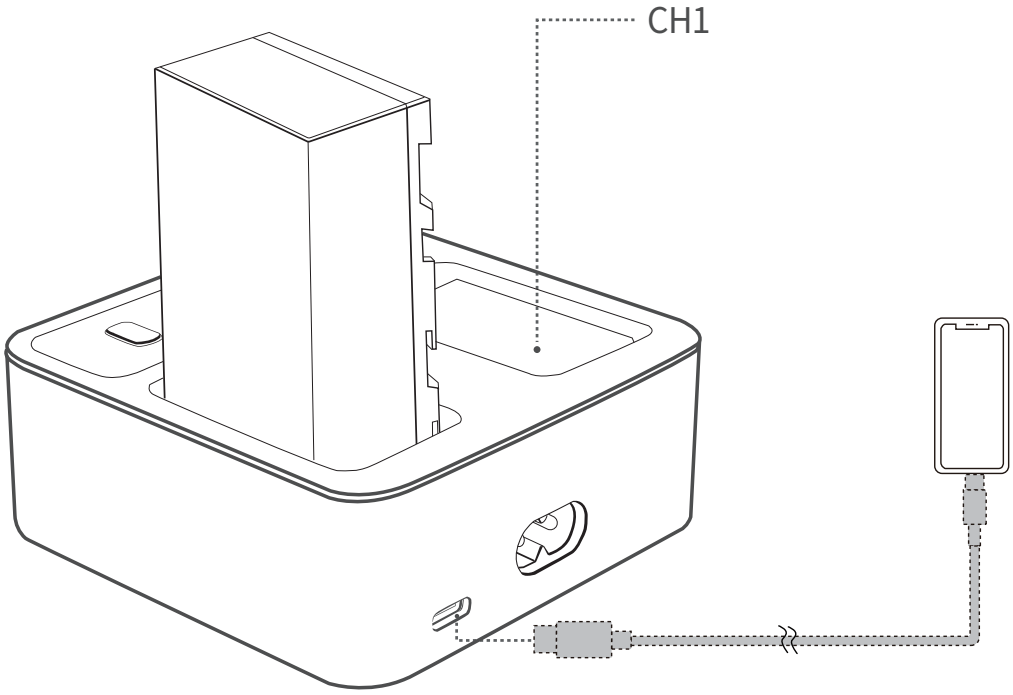

以LKTOP WB37智能充电器+ 手机为例

⚠ ·充电器的CH1插槽没有放电功能。

© 2025 LKTOP 版权所有

产品使用说明

·APP操作步骤

1.扫描右侧二维码下载“ Polying”APP。

2.打开蓝牙，打开“ Polying”APP并登录，点击右上角的+(请添加相对应APP图标)将手机靠近运行的设备后，开始连接手机(连接前请确保手机蓝牙在开启状态)。

3.连接手机过程中，可以按照界面提示，轻触开关，选择绑定或取消绑定。

4.点击图标 ，进入该设备APP界面,可实时查看充放电功率,重命名设备,设置舒适模式、快充模式、超快模式等功能的开启与关闭。

5.固件可以实时升级。

更多信息请关注
LKTOP官网:WWW.LKTOP.CN

产品规格参数

产品名称	LKTOP WB37智能充电器
产品型号:	WC237
适用电池型号:	WB37智能电池
AC输入:	100-240V～50Hz/60Hz 2.5A Max
USB-C输出:	5V⎓2A 10W Max
产品尺寸:	约91*91*37mm(产品主机)
产品重量:	160g±10%(不包含线材重量)
工作模式:	ϟ 舒适模式 ϟϟ 100%快充模式(默认) ϟϟϟ 99%超快模式
工作温度:	5°C-40°C
包装尺寸:	约125*95*42mm

⚠ ·本页面所示重量/尺寸信息均为手工测量,仅供参考。实际数据可能会因个体差异环境变化,或产品不同批次,迭代等原因造成变化,具体以实物为准。

© 2025 LKTOP 版权所有

Disclaimers

Thank you for purchasing the LKTOP WB37 Smart Charger (hereinafter referred to as "Charger"). Before using the product, please read this statement carefully. Once you use this product, it is considered as acceptance and agreement to all the contents of this statement. Please use this product strictly in accordance with this instruction and pay attention to the precautions. LKTOP will not be responsible for any direct or indirect losses and damages caused by improper use of the charger (including but not limited to: charging batteries of non-specified models, causing the product to short-circuit, heat up, foreign objects entering, touching the terminals with hands, etc.).

“LKTOP” is used for authorization of LKF. The product names and brands mentioned in this article are trademarks or registered trademarks of their respective companies. This product and manual are copyrighted by LKTOP. Without permission, no copy or reproduction is allowed in any form. The use of this product and manual will not be subject to patent liability, and the final interpretation rights of this document and all related documents of this product belong to LKTOP.

There may be differences in disclaimers for different language versions. The Chinese version shall prevail in China, and the English version shall prevail in other regions.

© 2025 LKTOP All rights reserved.

Product Usage Precautions

- Before using this product, please read and follow all safety and compliance guidelines related to this product.
- Do not use the charger in direct sunlight, in the rain, or in a humid environment.
- The charger should be kept away from heat sources, high voltage, water, combustible gases, corrosive agents, and other dangerous items.
- In case of fire, use a dry powder fire extinguisher correctly. Using liquid extinguishers may pose a risk of electric shock.
- It is strictly forbidden to use the charger during thunderstorms or lightning.
- Keep the interior of the charger dry, and do not let water, oil, or other liquids enter.
- When charging, do not block the charger's air vents to maintain ventilation and heat dissipation.
- Keep the charger away from flammable materials when charging, and do not place the charger or battery on a carpet to charge.
- Place the charger on a stable surface when using, and pay attention to insulation and fire prevention.
- Do not touch the metal terminals of the battery interface with your hands or other objects. If there are foreign objects on the terminals, wipe them clean with a dry cloth when the power is off.
- Make sure to align the battery interface with the charger interface and gently press it in, otherwise, it may cause battery damage.
- Be sure to use the charger at an appropriate ambient temperature (recommended 0°C to 40°C).
- When moving or carrying the charger, do not pull on the charger's power cord.
- Before use, ensure that the battery interface, charger interface, and battery surface are dry and free of water before connecting the battery to the charger.
- Do not disassemble or damage the charger in any way.

© 2025 LKTOP All rights reserved.

Product Introduction

The LKTOP WB37 Smart Charger can charge two WB37 batteries simultaneously. The charger has a maximum charging power of up to 72W, allowing you to view battery charging parameters and switch between three different charging modes. After the batteries are installed, you can also charge external devices such as remote controls or smartphones via the USB-C port.

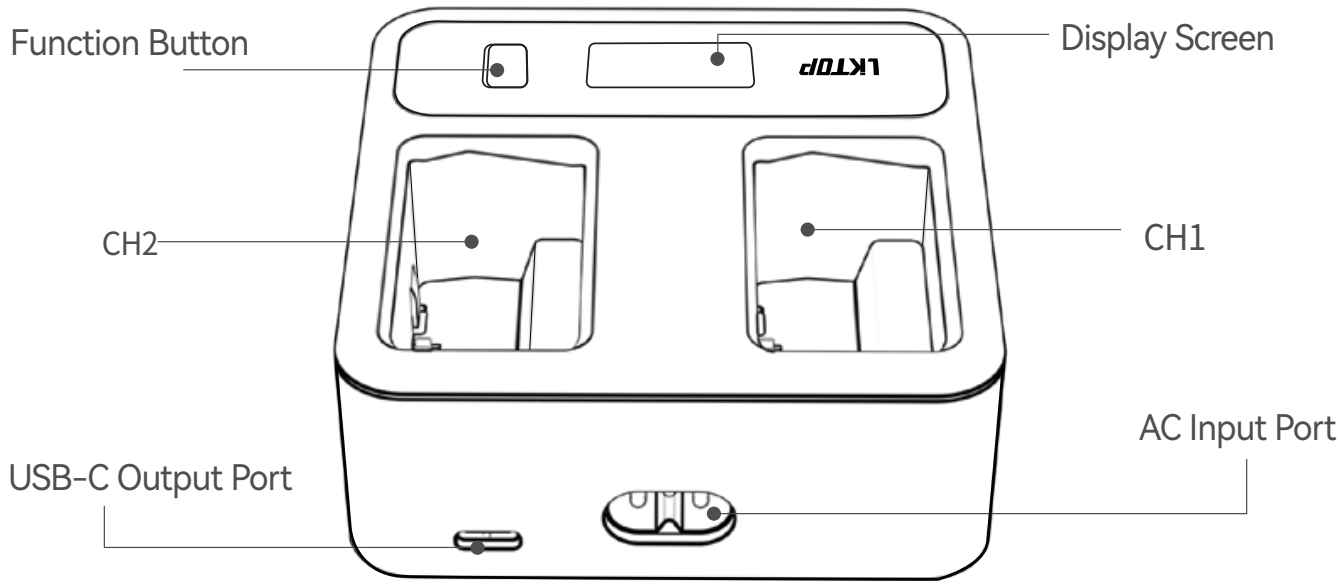

AC Input Port	Alternating current (AC)
USB-C Output Port	Connect external devices such as remote controller, smartphones, etc. to charge them.
Display Screen	Display information such as voltage, power, temperature, and number of cycles.
Function Button	Short press: view/switch battery information. Long press: mode selection (comfort/100% fast Charging/99% super fast).
CH1/CH2	Battery Slots

© 2025 LKTOP All rights reserved.

Product Introductions

·Charging Smart Batteries

This manual uses the LKTOP WB37 Smart Charger as an example for charging smart batteries. When used with the inserted, up to two smart batteries can be connected for simultaneous charging.

·Comfort/100% Fast Charging/99% Super Fast Charging Mode Steps

1.With the smart battery turned off, connect the battery to the charger.
2.Connect the charger to the AC power supply (100-240V, 50/60Hz; please ensure to use a power cord that matches the specifications for charging, and if necessary, use a power adapter).
3.Press and hold the function button for more than 2 seconds to display "⚡⚡" to enter the 100% Fast Charge mode (using the 100% Fast Charge mode as an example).
4.After the device is fully charged, please promptly remove the corresponding battery and turn off the power.

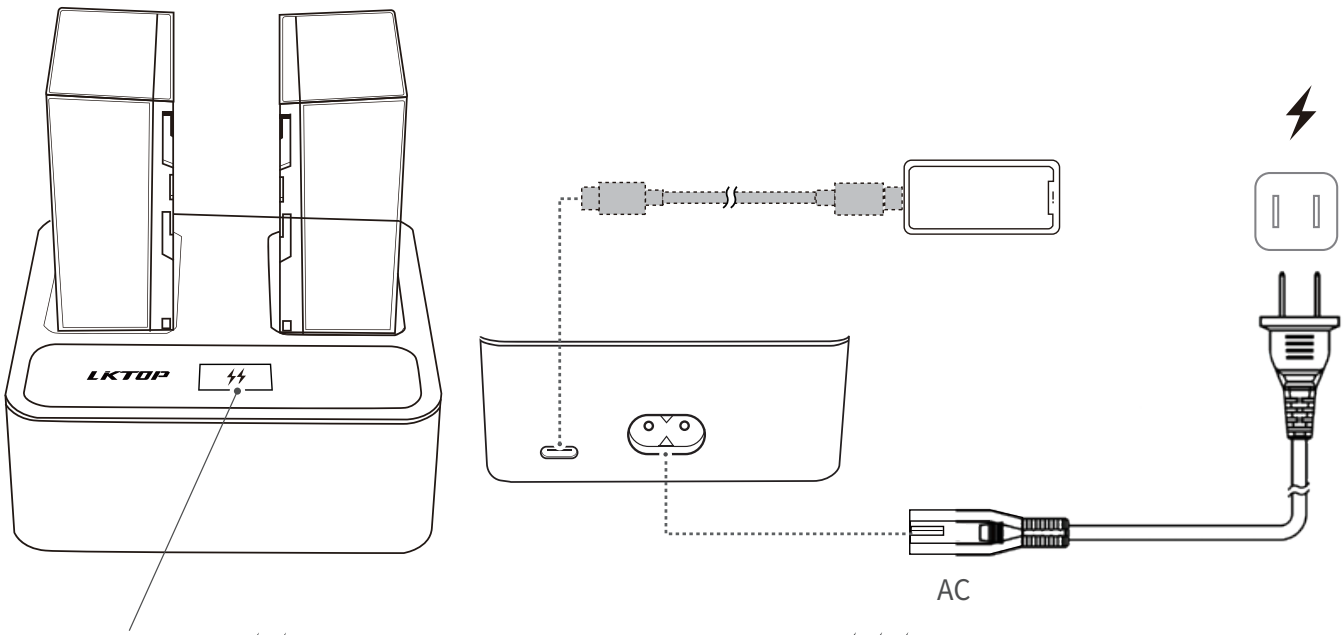

⚡ Comfort Mode ⚡⚡ 100% Fast Charging Mode (Default) ⚡⚡⚡ 99% Super Fast Charging Mode

⚠ ·The LKTOP WB37 Smart Charger intelligently detects the battery level and dynamically adjusts the power output for each battery.
·Comfort Mode: Low fan noise for nighttime conditions.
·100% Fast Charging Mode: Maximum charging power is 36W, shortening charging time.
·99% Super Fast Charging Mode: Charges each battery to 99% capacity.

© 2025 LKTOP All rights reserved.

· **Output Steps**

1. Insert the WB37 smart battery into the CH2 slot of the LKTOP WB37 charger.
2. Without connecting the AC power, you can charge your phone or remote controller by connecting the USB-C port to the device.
3. After the device is fully charged, please promptly remove the battery, remote controller, and other connected devices.

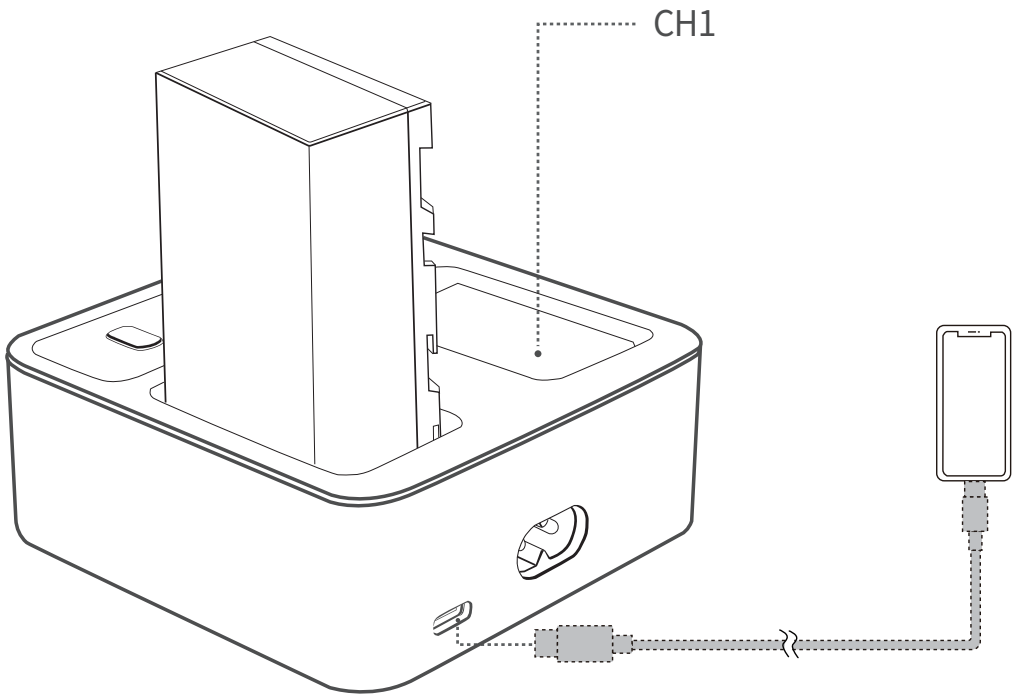

Take LKTOP WB37 Smart Charger + Smartphone as an example

⚠ · The CH1 slot of the battery charging hub does not have output function.

© 2025 LKTOP All rights reserved.

Product Instructions

· **APP Operation Steps**

1. Scan the QR code on the right to download the "Polying" APP.
2. TTurn on the phone's bluetooth, open the "Polying" APP and log in, click the "+" in the top right corner (please add the corresponding APP icon). Bring your phone close to the operating device to start connecting(make sure bluetooth is turned on before connecting).
3. During the process of connecting your phone, you can follow the interface prompts and click to choose to bind or unbind.

For more information, please follow LKTOP official website:WWW.LKTOP.CN

4. Tap the icon to enterthe App interface of the device where you can view real-time charging and discharging power, rename the device, and switch the comfort mode, fast charging mode , and super fast charging mode on and off.
5. Firmware can be updated in real-time.

Product Specifications

Product Name:	LKTOP WB37 Smart Charger
Product Model:	WC237
Applicable Battery Model:	WB37 Intelligent Battery
AC Input:	100-240V～50Hz/60Hz 2.5A Max
USB-C Output:	5V⎓2A 10W Max
Product Size:	About 91*91*37mm(product host)
Product Weight:	160g±10%(excluding cable weight)
Operating Modes:	ϟ Comfort Mode ϟϟϟ 100% Fast Charging Mode (default) ϟϟϟ 99% Super Fast Charging Mode
Operating Temperture:	5℃-40℃
Package Size:	About 125*95*42mm

⚠ · The weight and size information shown on this page are measured manually and are for reference only. Actual data may vary due to individual differences, environmental changes, or variations in product batches and iterations. Please refer to the actual product for accurate information.

© 2025 LKTOP All rights reserved.

Haftungsausschlüsse

Vielen Dank, dass Sie sich für das LKTOP WB37 Smart Charger (im Folgenden als "Ladegerät" bezeichnet) entschieden haben. Bevor Sie das Produkt benutzen, lesen Sie bitte diese Erklärung sorgfältig durch. Sobald Sie dieses Produkt verwenden, gilt dies als Annahme und Einverständnis mit dem gesamten Inhalt dieser Erklärung. Bitte verwenden Sie dieses Produkt ausschließlich in Übereinstimmung mit dieser Anleitung und beachten Sie die Vorsichtsmaßnahmen. LKTOP haftet nicht für direkte oder indirekte Verluste und Schäden, die durch unsachgemäßen Gebrauch des Ladegeräts verursacht werden (einschließlich, aber nicht beschränkt auf: Laden von Akkus nicht spezifizierter Modelle, Kurzschluss, Überhitzung des Produkts, Eindringen von Fremdkörpern, Berühren der Anschlüsse mit den Händen usw.).

„LKTOP“ wird zur Autorisierung von LKF verwendet. Die in diesem Artikel erwähnten Produktnamen und Marken sind Warenzeichen oder eingetragene Warenzeichen der jeweiligen Unternehmen. Dieses Produkt und das Handbuch sind durch LKTOP urheberrechtlich geschützt. Ohne Genehmigung ist keine Kopie oder Reproduktion in irgendeiner Form erlaubt. Die Verwendung dieses Produkts und des Handbuchs unterliegt nicht der Patenthaftung, und die endgültigen Auslegungsrechte dieses Dokuments und aller zugehörigen Dokumente zu diesem Produkt liegen bei LKTOP.

Die Haftungsausschlüsse können in den verschiedenen Sprachversionen unterschiedlich sein. In China ist die chinesische Version maßgebend, in anderen Regionen die englische Version.

© 2025 LKTOP Alle Rechte vorbehalten.

Vorsichtsmaßnahmen bei der Verwendung des Produkts

- Bevor Sie dieses Produkt verwenden, lesen und befolgen Sie bitte alle Sicherheits- und Konformitätsrichtlinien
für dieses Produkt.
- Verwenden Sie das Ladegerät nicht in direktem Sonnenlicht, im Regen oder in einer feuchten Umgebung.
- Das Ladegerät sollte von Wärmequellen, Hochspannung, Wasser, brennbaren
Gasen, ätzenden Stoffen und anderen gefährlichen Gegenständen ferngehalten werden.
- Verwenden Sie im Falle eines Brandes einen Trockenpulver-Feuerlöscher. Bei der Verwendung von Flüssiglöschern
besteht die Gefahr eines Stromschlags.
- Es ist strengstens untersagt, das Ladegerät bei Gewitter oder Blitzschlag zu benutzen.
- Halten Sie das Innere des Ladegeräts trocken, und lassen Sie kein Wasser, Öl oder andere Flüssigkeiten eindringen.
- Blockieren Sie während des Ladevorgangs nicht die Lüftungsöffnungen des Ladegeräts, um die Belüftung und die Wärmeableitung zu gewährleisten.
- Halten Sie das Ladegerät während des Ladevorgangs von brennbaren Materialien fern und legen Sie das Ladegerät oder den Akku
zum Laden nicht auf einen Teppich.
- Stellen Sie das Ladegerät auf eine stabile Unterlage, und achten Sie auf die Isolierung und den
Brandschutz.
- Berühren Sie die Metallpole der Akku-Schnittstelle nicht mit den Händen oder anderen
Gegenständen. Wenn sich Fremdkörper auf den Anschlüssen befinden, wischen Sie sie mit einem trockenen Tuch
ab, während das Gerät ausgeschaltet ist.
- Achten Sie darauf, dass die Akku-Schnittstelle auf die Schnittstelle des Ladegeräts ausgerichtet ist, und drücken Sie sie vorsichtig hinein
. Andernfalls kann der Akku beschädigt werden.
- Achten Sie darauf, das Ladegerät bei einer angemessenen Umgebungstemperatur zu verwenden (empfohlen
0°C bis 40°C).
- Wenn Sie das Ladegerät transportieren oder tragen, ziehen Sie nicht am Netzkabel des Ladegeräts.
- Vergewissern Sie sich vor der Verwendung, dass die Schnittstelle des Akkus, die Schnittstelle des Ladegeräts und die Oberfläche des Akkus
trocken und frei von Wasser sind, bevor Sie den Akku an das Ladegerät anschließen.
- Zerlegen Sie das Ladegerät nicht und beschädige n Sie es in keiner Weise.

© 2025 LKTOP Alle Rechte vorbehalten.

Produkt-Einführung

Das LKTOP WB37 Smart Charger kann zwei WB37 Akkus gleichzeitig aufladen. Das Ladegerät hat eine maximale Ladeleistung von bis zu 72 W. Sie können die Ladeparameter der Akkus einsehen und zwischen drei verschiedenen Lademodi wechseln. Nach dem Einsetzen der Akkus können Sie auch externe Geräte wie Fernbedienungen oder Smartphones über den USB-C-Anschluss aufladen.

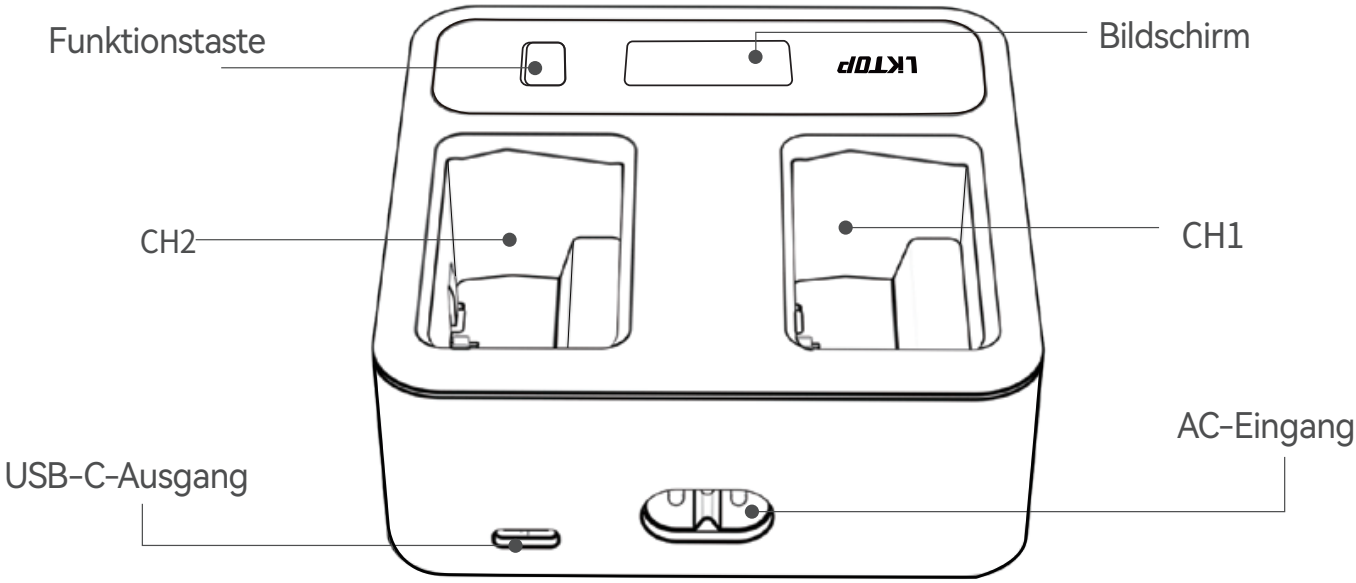

AC-Eingang	Anschluss an Wechselstrom
USB-C-Ausgang	Anschluss externer Geräte wie Fernbedienungen, Mobiltelefone usw. zum Aufladen.
Display	Anzeige von Informationen wie Spannung, Ladestand, Temperatur, Anzahl der Ladezyklen usw.
Funktionstaste	Kurz drücken: Batterieinformationen anzeigen/wechseln. Lang drücken: Modusauswahl (Komfort/100 % Schnellladung/99 % Superschnellladung).
CH1/CH2	Batteriefach

© 2025 LKTOP Alle Rechte vorbehalten.

Produktanleitung

·Aufladen von Smart-Batterien

Diese Anleitung enthält ein Beispiel für das Aufladen mit dem LKTOP WB37 Smart-Ladegerät in Verbindung mit einer Smart-Batterie. Bei Verwendung der Smart-Batterie in Verbindung mit dem Ladegerät können maximal zwei Smart-Batterien gleichzeitig aufgeladen werden.

·Komfortabel/100 % Schnellladung/99 % Superschnellmodus Ladeschritte

1. Schließen Sie den Akku bei ausgeschaltetem Smart-Akku an das Ladegerät an.

2. Schließen Sie das Ladegerät an eine Wechselstromquelle (100–240 V, 50/60 Hz) an. Achten Sie darauf, zum Laden ein für die Spezifikationen geeignetes Netzkabel zu verwenden. Verwenden Sie bei Bedarf einen Netzsteckeradapter.

3. Halten Sie die Funktionstaste länger als 2 Sekunden gedrückt, bis „ϟϟ “ angezeigt wird, um den 100 % Schnellmodus zu aktivieren (am Beispiel des 100 % Schnellmodus).

4. Warten Sie, bis das Gerät vollständig aufgeladen ist, und ziehen Sie dann den entsprechenden Akku ab und schalten Sie die Stromversorgung aus.

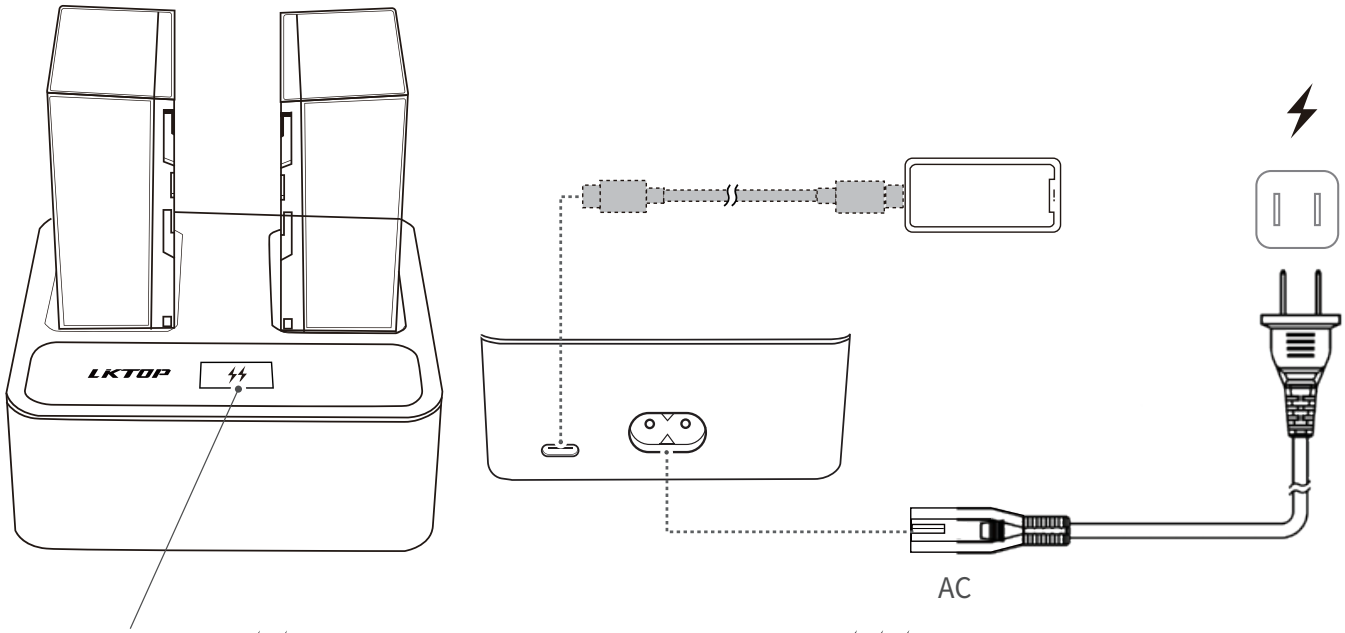

ϟ Komfortmodus ϟϟ 100 % Schnellmodus (Standard) ϟϟϟ 99 % ultraschneller Modus

⚠ ·Das intelligente Ladegerät LKTOP WB37 erkennt intelligent den Ladezustand der Batterien und passt die Leistung der einzelnen Batterien dynamisch an.

·Komfortmodus: Leiser Ventilator, geeignet für nächtliche Umgebungen.

·100 % Schnellmodus: Maximale Ladeleistung von 36 W für kürzere Ladezeiten.

·99 % Schnellmodus: Lädt jede Batterie auf 99 % ihrer Kapazität.

© 2025 LKTOP Alle Rechte vorbehalten.

· Entladungsschritte
1. Stecken Sie den WB37-Smart-Akku in den CH2-Steckplatz des LKTOP WB37-Ladegeräts.
2. Wenn kein Netzteil an den AC-Anschluss angeschlossen ist, können Sie das Gerät über den USB-C-Ausgang an ein Mobiltelefon, eine Fernbedienung oder ein anderes Gerät anschließen, um das Gerät oder die Fernbedienung aufzuladen.
3. Nachdem das Gerät vollständig aufgeladen ist, ziehen Sie bitte den Akku, die Fernbedienung und andere externe Geräte rechtzeitig ab.

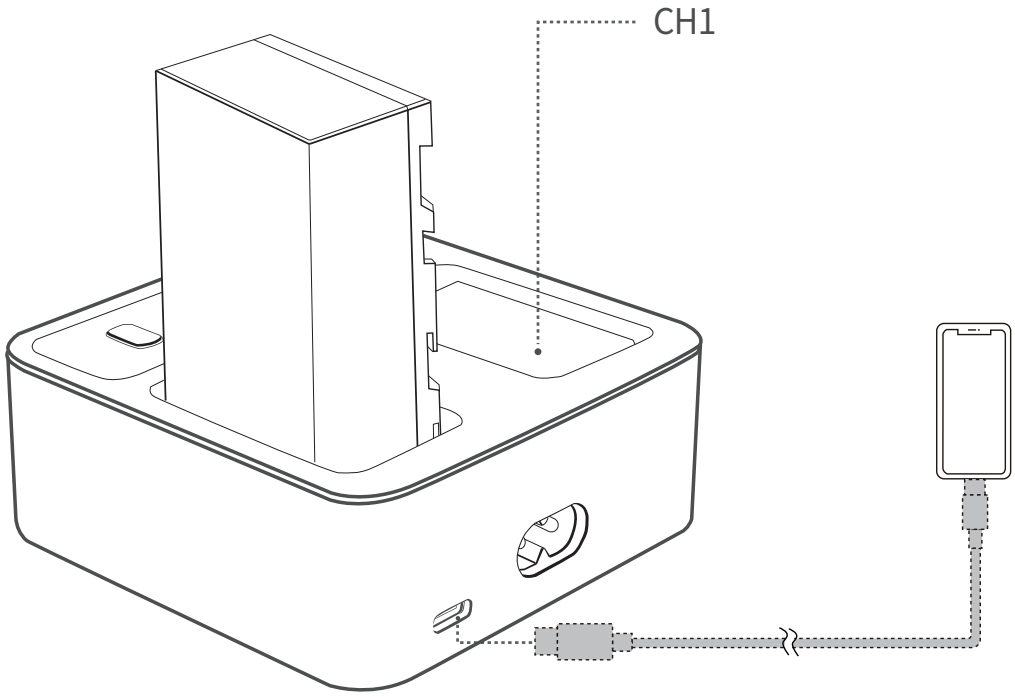

Am Beispiel des intelligenten Ladegeräts LKTOP WB37 + Mobiltelefon

⚠ · Der CH1-Steckplatz des Ladegeräts verfügt über keine Entladefunktion.

© 2025 LKTOP Alle Rechte vorbehalten.

Produktanleitung

· APP-Bedienungsschritte

1. Scannen Sie den QR-Code auf der rechten Seite, um die „Polying"-App herunterzuladen.
2. Aktivieren Sie Bluetooth, öffnen Sie die „Polying"-App und melden Sie sich an. Klicken Sie au oberen rechten Ecke (bitte fügen Sie das entsprechende App-Symbol hinzu). Halten Sie Ihr und starten Sie die Verbindung (stellen Sie vor der Verbindung sicher, dass Bluetooth auf Ihrem).
3. Während der Verbindung des Smartphones können Sie gemäß den Anweisungen auf dem I antippen und „Binden" oder „Bindung aufheben" auswählen.
4. Tippen Sie auf das Symbol , um die App-Oberfläche des Geräts aufzurufen. Dort können Sie die Lade- und Entladeleistung in Echtzeit anzeigen, das Gerät umbenennen und Funktionen wie den Komfortmodus, den Schnellademodus und den Ultraschnellmodus aktivieren oder deaktivieren.
5. Die Firmware kann in Echtzeit aktualisiert werden.
6. Wenn Sie die App „Polying" nicht mehr verwenden möchten, können Sie sie über den App Store löschen.

Weitere Informationen finden Sie unter LKTOP-Website: WWW.LKTOP.CN

Produktspezifikationen

Produktname:	LKTOP WB37 Smart Charger
Produktmodell:	WC237
Geeignete Batterietypen:	WB37 Smart Battery
AC-Eingang:	100-240V～50Hz/60Hz 2.5A Max
USB-C-Ausgang:	5V⎓2A 10W Max
Produktabmessungen:	Ca. 91 × 91 × 37 mm (Hauptgerät)
Produktgewicht:	160 g ± 10 % (ohne Gewicht des Kabels)
Arbeitsmodus:	ϟ Komfortmodus ϟϟϟ 100 % Schnellademodus (Standard) ϟϟϟ 99 % ultraschneller Modus
Betriebstemperatur:	5℃-40℃
Verpackungsgröße:	Ca. 125 × 95 × 42 mm

⚠ · Die auf dieser Seite angegebenen Gewichts- und Größenangaben wurden manuell gemessen und dienen nur als Referenz. Die tatsächlichen Daten können aufgrund individueller Unterschiede, Umweltveränderungen oder unterschiedlicher Produktchargen und -iterationen variieren. Maßgeblich sind die tatsächlichen Produkte.

© 2025 LKTOP Alle Rechte vorbehalten.

WE ARE HERE FOR YOU
TECHNISCHER ONLINE-SUPPORT
在线技术支持

Scan Wechat
Obtain Technical Support
Scannen Sie mit WeChat
für technischen Support
微信扫一扫 获取技术支持

Scan Wechat
Follow LKTOP Official Account
Scannen Sie mit WeChat um den
LKTOP-Offiziellen Account zu folgen
微信扫一扫 关注LKTOP公众号

Scan QR code
Visit LKTOP Official Website
Scannen Sie den QR-Code, um
zur LKTOP-Website zu gelangen
扫描二维码 访问LKTOP官方网站

This manual is subject to updates without prior notice.
Dieses Handbuch kann ohne vorherige Ankündigung aktualisiert werden.
本手册如有更新，恕不另行通知。

You can check the latest version on the LKTOP official website
Die neueste Version finden Sie auf der offiziellen Website von LKTOP
您可以在LKTOP官方网站查询最新版本
https://www.lktop.cn

If you have any questions or suggestions about the manual, please contact us via the following email:
Wenn Sie Fragen oder Anregungen zur Bedienungsanleitung haben,
kontaktieren Sie uns bitte per E-Mail:
如果您对说明书有任何疑问或建议，请通过以下电子邮箱联系我们：

service@lktop.cn

LKTOP is a trademark of LKF.
LKTOP ist eine Marke von LKF.
LKTOP 是立刻飞的商标。
Copyright © 2025立刻飞版权所有