LKTOP

MINI 4 Pro/MINI 3系列双向充电管家

MINI 4 Pro / MINI 3 SERIES TWO-WAY CHARGING HUB

MINI 4 Pro/MINI 3 Serie Zwei-Wege-Ladegerät

用 户 手 册

User Manual

Benutzerhandbuch

V2.0 2025.08

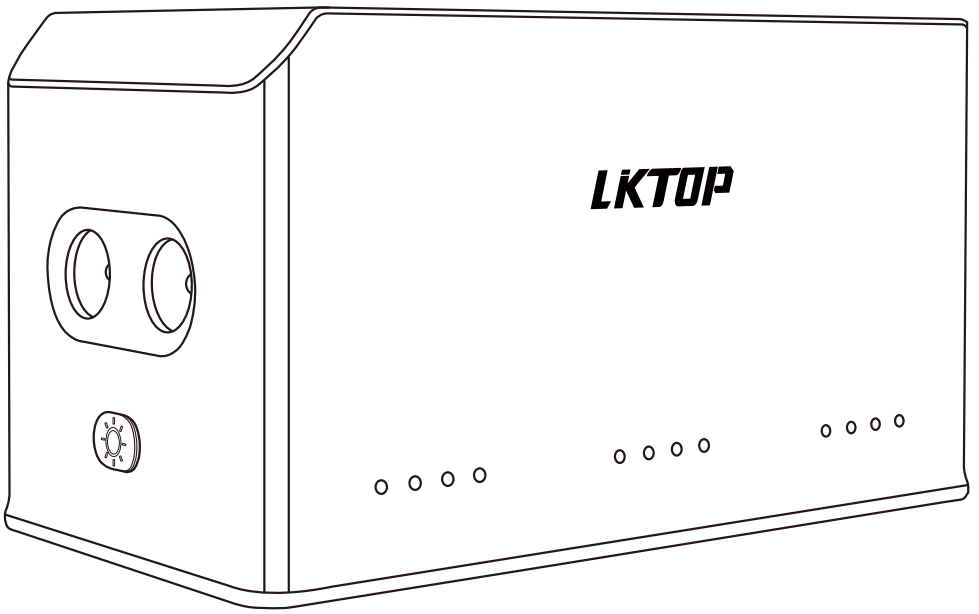

免责声明

感谢您购买LKTOP Mini 4 Pro/Mini 3系列双向充电管家（以下简称“充电管家”）。在使用充电管家之前，请仔细阅读本声明，一旦使用本产品，即被视为对本声明全部内容的认可和接受。请严格遵守本说明使用该产品，并务必重视注意事项。因用户充电管家使用不当而造成的直接或者间接损失与伤害，立刻飞概不负责。

LKTOP为立刻飞所有的注册商标。本文出现的产品名称、品牌等，均为其所属公司的商标或注册商标。本产品及手册为立刻飞版权所有。未经许可，不得以任何形式复制翻印。使用本产品及手册不会追究专利责任。本文档及本产品所有的相关文档最终解释权归立刻飞所有。

关于不同语言版本的免责声明可能存在差异，中国以中文版为准，其他地区以英文版为准。

注意事项

· 使用本产品之前，请仔细阅读并遵循本文及本产品相关的所有安全与合规操作指引。
· 请勿在阳光直射、雨淋或者潮湿环境中使用充电管家。
· 充电管家应远离热源、高压、水、可燃性气体、腐蚀剂等危险物品。
· 若遇火警，请正确使用干粉灭火器进行灭火，使用液体类灭火器可能会有触电危险。
· 严禁在雷电及雷雨天气中使用充电器。
· 保持充电管家内部干燥，切勿进入水、油等液体。
· 使用时请注意绝缘及防火。
· 充电时,请远离可燃物,切勿将充电管家或者电池置于地毯上充电。
· 请勿用手或其他物体触碰电池接口的金属端子。若金属端子附着异物，请在电源关闭状态用干布擦拭干净。

© 2025 LKTOP 版权所有

产品介绍

LKTOP Mini 4 Pro/Mini 3系列双向充电管家，是一款集充电、移动电源、照明、呼救提醒功能为一体的多功能充电管家。可为三块电池充电，配合电池可充当照明手电或者充电宝，给手机或者遥控器等设备充电。呼救提醒功能采用动态SOS智能算法，为户外探险、应急救援、夜间飞行等场景提供可靠的支持和便利。

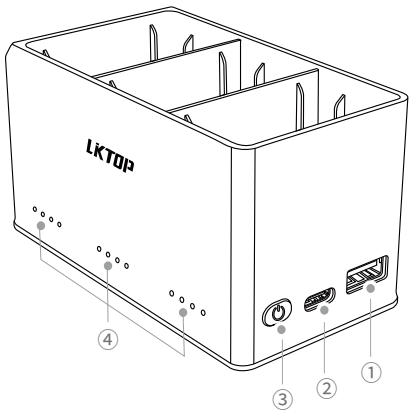

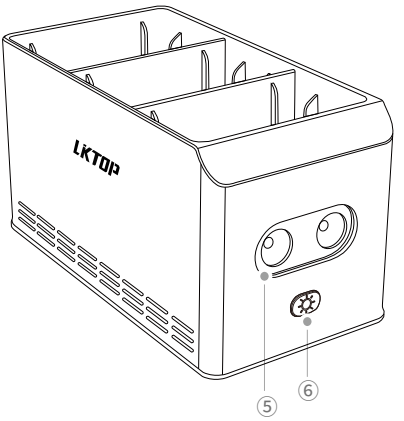

① USB-A接口　③ 功能按键　⑤ LED灯
② USB-C接口　④ 状态指示灯　⑥ LED灯光键

功能	操作步骤
LED灯照明	长按LED灯光键⑥2S以上开启LED灯照明功能，默认为2档； 短按LED灯光键⑥可调节LED灯亮度，1-5档可循环切换； 不同档位亮度不同，可根据需求选择，5档为爆闪模式； 长按2S以上关闭LED灯。
呼救提醒	短按再长按功能按键③ 2S以上启动呼救提醒功能， (与电池开机方式一致) 启动默认为SOS声音提醒模式，短按功能按键③ 切换模式 依次为： SOS声音提醒模式—SOS光提醒模式—SOS声光组合提醒模式 任意模式下长按功能按键③2S以上关闭该功能。 注：采用动态SOS智能算法：随着电池电量降低，呼救间隔 时间拉长，保证更长时间的呼救。
电量显示	短按一下功能按键③显示当前电池对应电量，显示时间为5S左右。
一键存储	在充电状态下长按功能按键③2S以上，开启60%存储模式。 注：三组状态指示灯的前3格同时闪烁3次，即为60%存储模式， 当切断电源后恢复到正常模式。

© 2025 LKTOP 版权所有

产品使用说明

· 为智能飞行电池充电

本说明书以LKTOP Mini 4 Pro/Mini 3 系列双向充电管家和LKTOP 100W氮化镓多口充电器为DJI Mini 4 Pro/Mini 3系列智能飞行电池进行充电示例，最多可连接三块DJI Mini 3/Mini 4 Pro系列智能飞行电池。

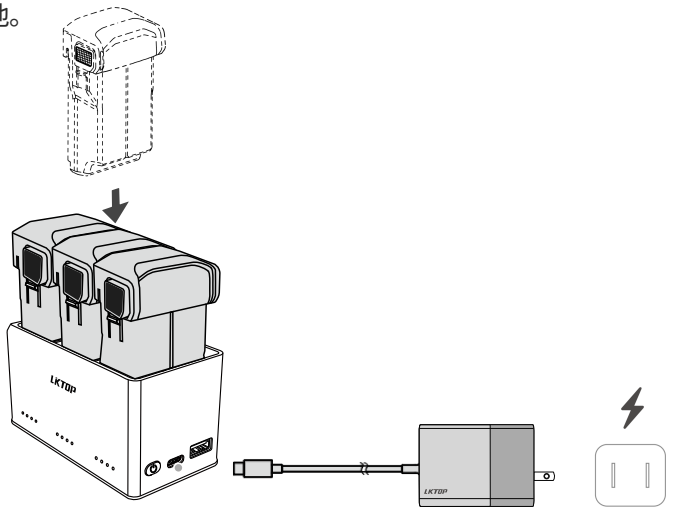

以LKTOP 100W Mini 4 Pro/Mini 3系列双向充电管家+ LKTOP 100W氮化镓多口充电器为例

· 充电步骤

1. 将充电器连接电源接口至交流电源(100-240V,50/60Hz），用LKTOP Mini 4 Pro/Mini 3 系列双向充电管家USB-C口与充电器连接。
2. 将智能飞行电池插入LKTOP Mini 4 Pro/Mini 3 系列双向充电管家。
3. 充电状态下智能飞行电池电量指示灯将会循环闪烁，并指示当前电池电量。
4. 充电完成后对应的状态指示灯变为绿灯常亮，请及时将电池从充电管家中取出，并关闭充电器电源。

MM433-37+30W充电器充电示意图：
(根据电池剩余电量由高到低依次进行充电，充电器输出功率决定充电功率)

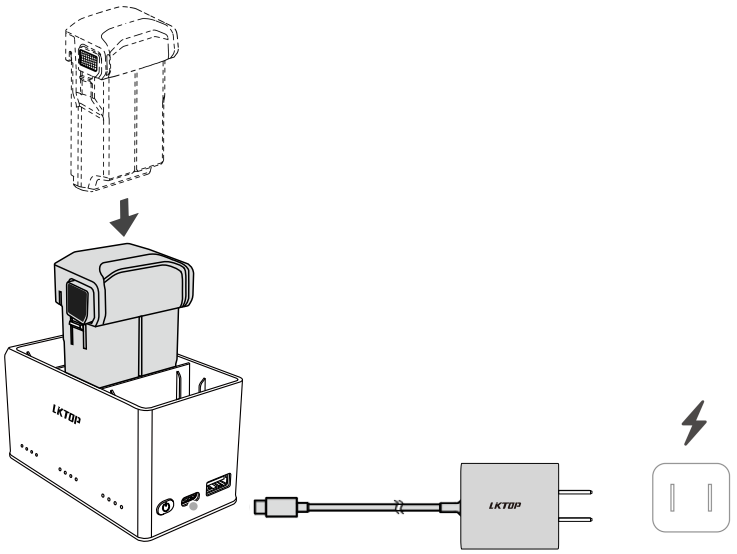

以LKTOP Mini 4 Pro/Mini 3系列双向充电管家 + LKTOP 30W USB-C充电器为例

© 2025 LKTOP 版权所有

MM433-37+65W充电器充电示意图：
(根据电池剩余电量由高到低依次进行充电，充电器输出功率决定充电功率)

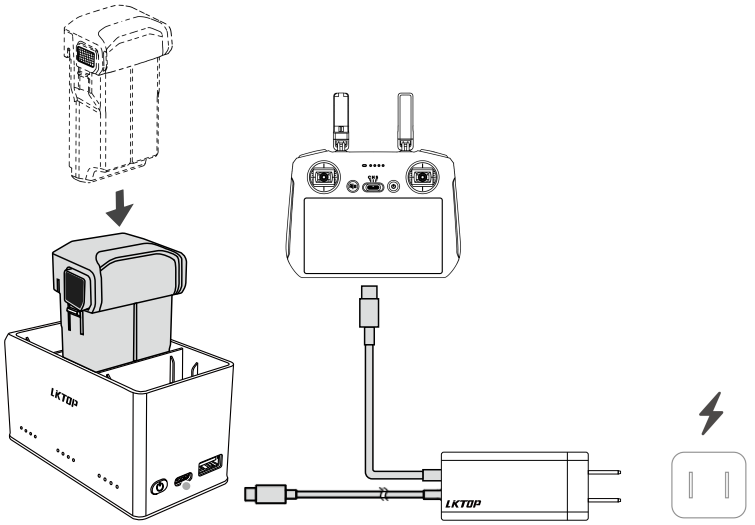

以LKTOP Mini 4 Pro/Mini 3系列双向充电管家 +DJI RC 2遥控器 + LKTOP 65W 便携充电器为例

⚠ 1. 充满电指示灯会常亮，使用的是电池的电量，请及时拔出电池，关闭充电器电源。
2.若充电器的输入功率小于10W（5V/2A), 则可能无法给电池充电。

MM433-100+100W充电器充电示意图：
(同时为三个电池充电)

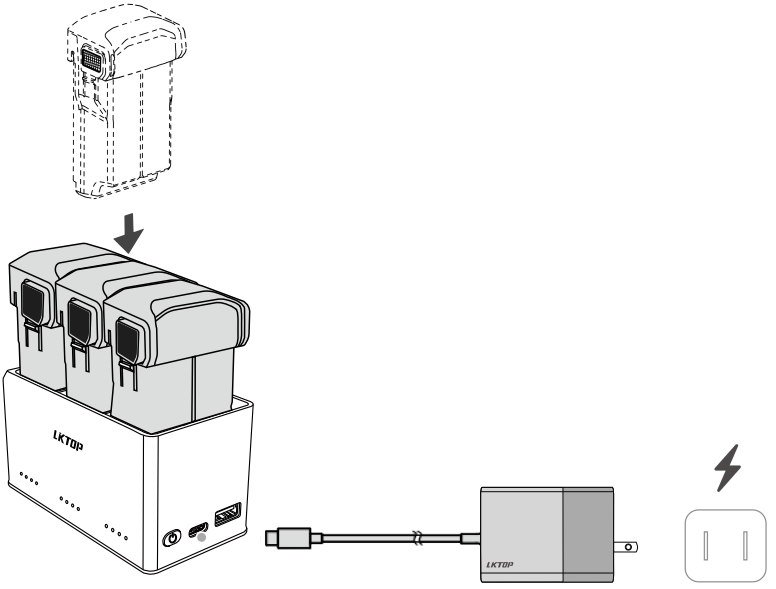

以LKTOP 100W Mini 4 Pro/Mini 3系列双向充电管家 + LKTOP 100W氮化镓多口充电器为例

· 放电步骤

1. 将DJI Mini 4 Pro/Mini 3 系列智能飞行电池插入LKTOP Mini 4 Pro/Mini 3 系列双向充电管家。
2. 在USB-C口没有接入电源情况下，连接数码设备或遥控器至USB-A接口，
即可为该数码设备或遥控器进行充电。

© 2025 LKTOP 版权所有

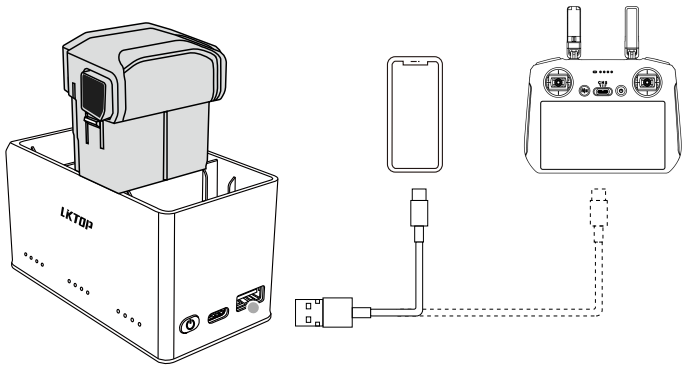

以LKTOP Mini 4 Pro/Mini 3系列双向充电管家 (MM433-37) + DJI RC 2遥控器 + 手机为例

产品规格参数

产品名称:	LKTOP Mini 4 Pro/Mini 3 系列双向充电管家	LKTOP 100W Mini 4 Pro/Mini 3 系列双向充电管家
产品型号:	MM433-37	MM433-100
输入(USB-C):	5V ⎓3A，9V⎓3A，12V⎓3A	5V⎓3A，9V⎓3A，12V⎓3A, 20V⎓3.25A， 20V⎓5A
最大充电功率:	37W (Max)	100W (Max)
输出(USB-A):	5V ⎓2A，10W (Max)	5V ⎓2A，10W (Max)
适配电池:	DJI Mini 3 系列智能飞行电池、 DJI Mini 4 Pro 智能飞行电池、 DJI Mini 4 Pro/Mini 3 系列 长续航智能飞行电池	DJI Mini 3 系列智能飞行电池、 DJI Mini 4 Pro 智能飞行电池、 DJI Mini 4 Pro/Mini 3 系列 长续航智能飞行电池
适配充电器:	建议使用LKTOP 30W/65W充电器 或其他30W/65W PD协议充电器	建议使用LKTOP 65W/100W充电器 或其他65W/100W PD协议充电器
充电方式:	依次为三个电池充电	同时为三个电池充电
LED照明功能:	支持	支持
呼救提醒功能:	支持	支持
一键存储模式:	支持	支持
电量显示:	支持	支持
充电环境温度:	5 - 40°C	5 - 40°C
产品尺寸:	100*54*55(MM)	100*54*55(MM)
包装尺寸:	110*85*60(MM)	110*85*60(MM)

*测试数据均为实验环境下(室温25°C情况下)测得，仅供参考。

PS:本页面所示重量/尺寸信息均为手工测量，±5g/3-5mm误差属于正常现象，仅供参考。

© 2025 LKTOP 版权所有

Disclaimers

Thank you for purchasing a LKTOP Mini 4 Pro / Mini 3 Series Two-Way Charging Hub (hereinafter referred to as the Charging Hub). Before using the charger, please read this statement carefully. Once using this product, it is considered as recognition and acceptance of the entire content of this statement. Please strictly follow these instructions when using this product and pay attention to precautions. Our company is not responsible for any direct or indirect losses or injuries caused by improper use of the Charging Hub by the user.

LKTOP is a registered trademark of LKF. The product names and brands mentioned in this article are trademarks or registered trademarks of their respective companies. This product and manual are copyrighted by LKF. Without permission, no reproduction or reproduction is allowed in any form. The use of this product and manual will not be subject to patent liability, and the final interpretation rights of this document and all related documents of this product belong to LKF.

Die Haftungsausschlüsse in den verschiedenen Sprachversionen können voneinander abweichen. In China gilt die chinesische Version, in anderen Regionen gilt die englische Version.

Matters needing attention

- Before using this product, please carefully read and follow all safety and compliance instructions related to this product. Do not use the charger in direct sunlight, rain, or damp environments.
- The CHARGING HUB should be kept away from hazardous materials such as heat sources, high pressure, water, flammable gases, corrosive agents, etc.
- In case of fire, please use dry powder fire extinguishers correctly to extinguish the fire. Using liquid type fire extinguishers may pose a risk of electric shock.
- It is strictly prohibited to use chargers in lightning and thunderstorm weather.
- Keep the interior of the Charging Hub dry and avoid entering liquids such as water and oil. Please pay attention to insulation and fire prevention when using.
- When charging, please stay away from combustible materials and do not place the Charging Hub or battery on the carpet for charging.
- Do not touch the metal terminals of the battery interface with your hands or other objects. If there are foreign objects attached to the metal terminals, please wipe them clean with a dry cloth when the power is turned off.

© 2025 LKTOP All rights reserved.

Product Introduction

The LKTOP Mini 4 Pro / Mini 3 Series Two-Way Charging Hub is a multifunctional Charging Hub that integrates charging, mobile power bank, illumination, and distress reminder functions. Can charge three batteries, Paired with batteries, it can serve as a flashlight or power bank to charge devices such as mobile phones or remote controllers. The distress reminder function adopts dynamic SOS intelligent algorithm, providing reliable support and convenience for outdoor exploration, emergency rescue, night flight and other scenarios.

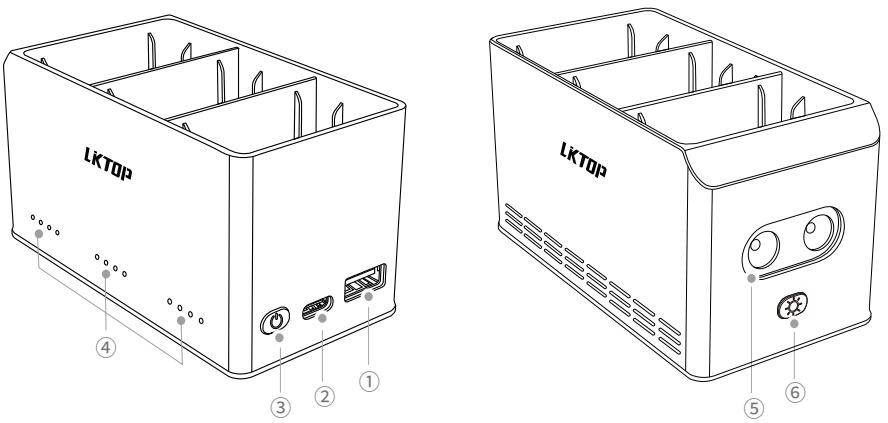

① USB-A interface
② USB-C interface
③ Function button
④ Status indicator light
⑤ LED lights
⑥ LED lighting button

Function	Operation steps
LED lighting	Long press the LED lighting button ⑥ for more than 2 seconds to activate the LED lighting function, which defaults to 2nd gear; Short press the LED lighting button ⑥ to adjust the brightness of the LED light, and cycle between levels 1-5; Different levels of brightness are different and can be selected according to needs. Level 5 is the burst mode; Press and hold for more than 2 seconds to turn off the LED light.
Call for help reminder	Short press and long press the function button ③ for more than 2 seconds to activate the call for help reminder function. (Same as battery startup method) Start in default SOS sound reminder mode, short press the function button ③ to switch modes. Sequentially: SOS Sound Reminder Mode - SOS Light Reminder Mode - SOS Sound Light Combination Reminder Mode Press and hold the function button ③ for more than 2 seconds in any modes to turn off the function Note: Using dynamic SOS intelligent algorithm: As the battery level decreases, the call for help interval is extended to ensure a longer call for help.
Power display	Short press the function button ③ to display the corresponding battery level for about 5 seconds.

© 2025 LKTOP All rights reserved.

One click storage	Press and hold the function button ③ for Over 2 seconds while charging to activate the 60% storage mode. Note: The first three compartments of the three sets of status indicator lights flash simultaneously, indicating 60% storage mode. When the power is cut off, it returns to normal mode.

Product instructions

·Charging intelligent flight batteries

This manual uses the LKTOP Mini 4 Pro / Mini 3 Series Two-Way Charging Hub and LKTOP 100W GaN Multi-Port Charger as examples for charging the DJI Mini 4 Pro / Mini 3 Series intelligent flight battery. Up to three DJI Mini 4 Pro / Mini 3 Series intelligent flight batteries can be connected.

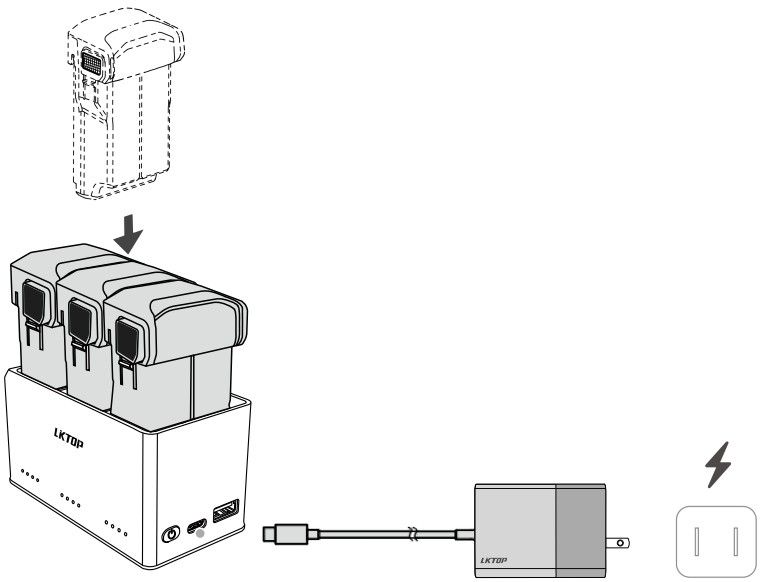

Taking LKTOP 100W Mini 4 Pro/ Mini 3 Series Two-Way Charging Hub
+LKTOP 100W GaN Multi-Port Charger as an example

·Charging steps

1. Connect the charging hub to the power interface of the AC power supply (100-240V, 50/60Hz), and connect the LKTOP Mini 4 Pro / Mini 3 Series Two-Way Charging Hub USB-C port to the charger.
2. Insert the intelligent flight battery into the LKTOP Mini 4 Pro / Mini 3 Series Two-Way Charging Hub.
3. In the charging state, the intelligent flight battery level indicator light will cycle and flash, indicating the current battery level.
4. After the charging is completed, the corresponding status indicator light will turn green and remain on. Please promptly remove the battery from the Charging Hub and turn off the charger power.

© 2025 LKTOP All rights reserved.

MM433-37+30W charger charging schematic diagram:

(Charging takes turns from high to low based on the remaining battery capacity, and the output power of the charger determines the charging power)

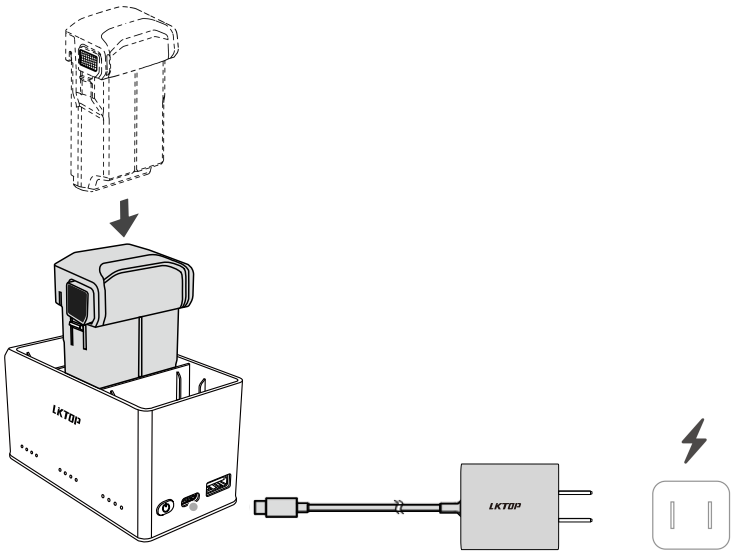

Taking LKTOP Mini 4 Pro/ Mini 3 Series Two-Way Charging Hub
+ LKTOP 30W USB-C Charger as an example

MM433-37+65W charger charging schematic diagram:

(Charging takes turns from high to low based on the remaining battery capacity, and the output power of the charger determines the charging power)

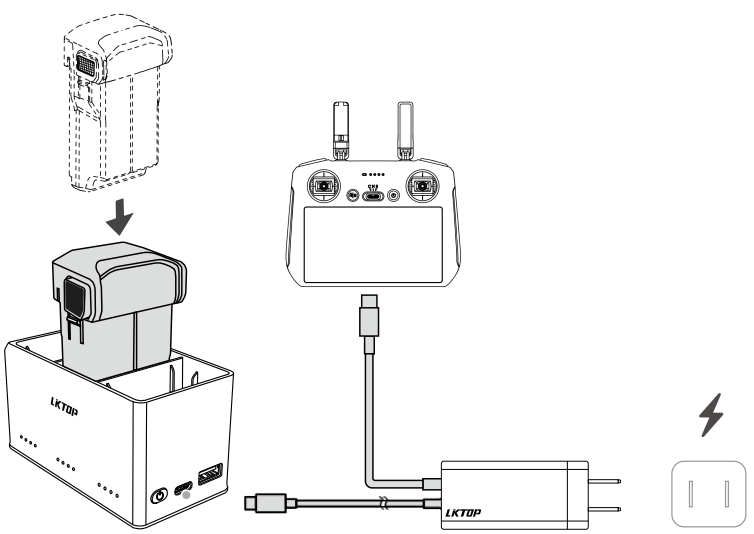

Taking LKTOP Mini 4 Pro/ Mini 3 Series Two-Way Charging Hub + DJI RC 2 remote controller +
LKTOP 65W portable charger as an example

⚠ 1. The fully charged indicator light will remain on, indicating that the battery is being used. Please promptly unplug the battery and turn off the charger power.
2. If the input power of the charger is less than 10W (5V/2A), it may not be possible to charge the battery.

© 2025 LKTOP All rights reserved.

MM433-100+100W charger charging schematic diagram:
(Charging three batteries simultaneously)

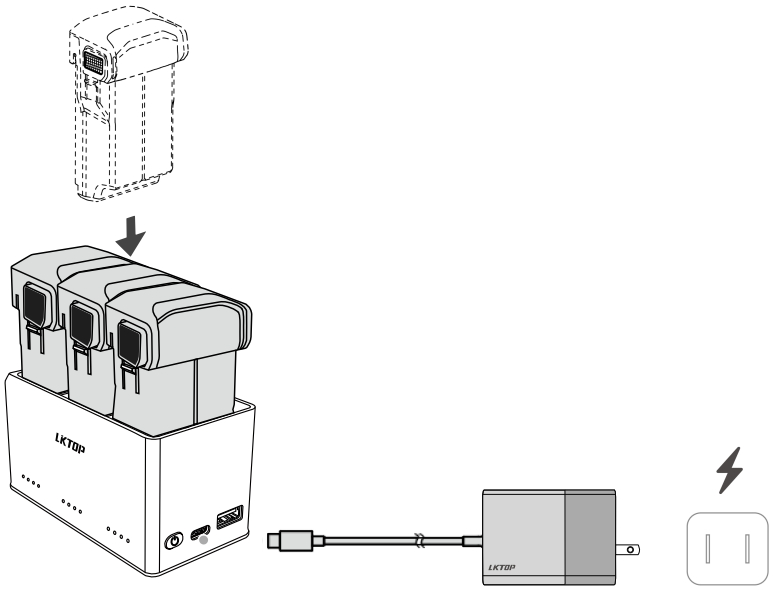

Taking LKTOP Mini 4 Pro/ Mini 3 Series Two-Way Charging Hub
+ LKTOP 100W GaN Multi-Port Charger as an example

· Discharge steps

1. Insert the DJI Mini 4 Pro / Mini 3 Series intelligent flight battery into the LKTOP Mini 4 Pro / Mini 3 Series Two-Way Charging Hub.
2. When there is no power supply connected to the USB-C port, connect the digital device or remote controller to the USB-A port to charge the digital device or remote controller.
3. After waiting for the device to fully charge, please promptly unplug the battery, remote controller, and other external devices.

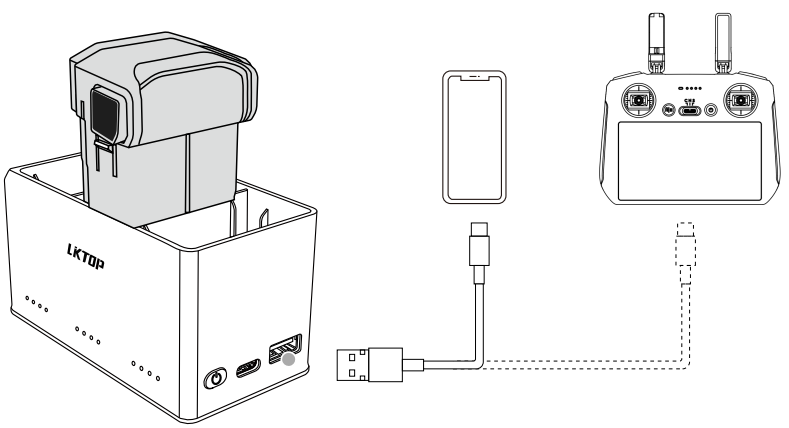

Taking LKTOP Mini 4 Pro/ Mini 3 Series Two-Way Charging Hub
+ DJI RC 2 remote controller + mobile phone as an example

© 2025 LKTOP All rights reserved.

Product specification parameters

Product Name:	LKTOP Mini 4 Pro/Mini 3 Series Two-Way Charging Hub	LKTOP 100W Mini 4 Pro/Mini 3 Series Two-Way Charging Hub
Product model:	MM433-37	MM433-100
Input (USB-C):	5V⎓3A, 9V⎓3A , 12V⎓3A	5V⎓3A, 9V⎓3A , 12V⎓3A, 20V⎓3.25A, 20V⎓5A
Maximum charging power:	37W(Max)	100W(Max)
Output(USB-A):	5V⎓2A, 10W(Max)	5V⎓2A, 10W(Max)
Adapted battery:	DJI Mini 3 Series Intelligent Flight Battery, DJI Mini 4 Pro Intelligent Flight Battery, DJI Mini 4 Pro/Mini 3 Series Intelligent Flight Battery Plus	DJI Mini 3 Series Intelligent Flight Battery, DJI Mini 4 Pro Intelligent Flight Battery, DJI Mini 4 Pro/Mini 3 Series Intelligent Flight Battery Plus
Adapted charger:	Suggest using LKTOP 30W/65W charger or other 30W/65W PD protocol charger	Suggest using LKTOP 65W/100W charger or other 65W/100W PD protocol charger
Charging method:	Charge three batteries in sequence	Charge three batteries simultaneously
LED lighting function:	Support	Support
Call for help reminder function:	Support	Support
One click storage mode:	Support	Support
Battery level display:	Support	Support
Operation temperature:	5 - 40℃ (41°-104° F)	5 - 40℃ (41°-104° F)
Product size:	100*54*55(MM)	100*54*55(MM)
Packaging size:	110*85*60(MM)	110*85*60(MM)

*The test data were obtained under experimental conditions (at room temperature of 25 ° C) and are for reference only.
PS: The weight/size information shown on this page is manually measured, and an error of 5g/3-5mm in soil is a normal phenomenon and is for reference only.

© 2025 LKTOP All rights reserved.

Compliance Information

· FCC Compliance

This device complies with part 15 of the FCC Rules. Operation is subject to the following two conditions:
(1) This device may not cause harmful interference, and (2) this device must accept any interference received, including interference that may cause undesired operation.

Note:
This equipment has been tested and found to comply with the limits for a Class B digital device, pursuant to part 15 of the FCC Rules. These limits are designed to provide reasonable protection against harmful interference in a residential installation. This equipment generates, uses and can radiate radio frequency energy and, if not installed and used in accordance with the instructions, may cause harmful interference to radio communications. However, there is no guarantee that interference will not occur in a particular installation.If this equipment does cause harmful interference to radio or television reception, which can be determined by turning the equipment off and on, the user is encouraged to try to correct the interference by one or more of the following measures:

— Reorient or relocate the receiving antenna.
— Increase the separation between the equipment and receiver.
— Connect the equipment into an outlet on a circuit different from that to which the receiver is connected.
— Consult the dealer or an experienced radio/TV technician for help.

· EU Compliance

SHENZHEN LIKE FLIGHT TECHNOLOGY CO., LTD. hereby declares that this device is in compliance with Directive 2014/30/EU and 2014/35/EU.

© 2025 LKTOP All rights reserved.

Haftungsausschluss

Vielen Dank, dass Sie sich für den LKTOP Mini 4 Pro/Mini 3 Series Bidirectional Charging Manager (im Folgenden als „Charging Manager“ bezeichnet) entschieden haben. Bitte lesen Sie diese Erklärung sorgfältig durch, bevor Sie den Charging Manager verwenden. Mit der Verwendung dieses Produkts erklären Sie sich mit dem gesamten Inhalt dieser Erklärung einverstanden und akzeptieren ihn. Bitte halten Sie sich bei der Verwendung dieses Produkts strikt an diese Anleitung und beachten Sie unbedingt die Vorsichtsmaßnahmen. Im Falle von direkten oder indirekten Verlusten oder Schäden, die durch unsachgemäße Verwendung des Charging Managers durch den Benutzer verursacht werden, übernimmt Immediate Fly keine Verantwortung.
LKTOP ist eine eingetragene Marke von LKF. Alle in diesem Dokument genannten Produktnamen und Marken sind Marken oder eingetragene Marken der jeweiligen Unternehmen. Dieses Produkt und dieses Handbuch unterliegen dem Urheberrecht von LKF. Eine Vervielfältigung oder Nachdruck in jeglicher Form ist ohne Genehmigung untersagt.
Die Verwendung dieses Produkts und dieses Handbuchs unterliegt keiner Patenthaftung. Das endgültige Auslegungsrecht für dieses Dokument und alle zugehörigen Dokumente dieses Produkts liegt bei LKF.

There may be differences in disclaimers for different language versions. The Chinese version shall prevail in China, and the English version shall prevail in other regions.

Wichtige Hinweise

· Bevor Sie dieses Produkt verwenden, lesen Sie bitte sorgfältig alle Sicherheits- und Konformitätshinweise in diesem Dokument und zu diesem Produkt und befolgen Sie diese.
· Verwenden Sie den Ladegerät-Manager nicht in direktem Sonnenlicht, bei Regen oder in feuchter Umgebung.
· Der Ladegerät-Manager sollte von Wärmequellen, Hochspannung, Wasser, brennbaren Gasen, ätzenden Stoffen und anderen gefährlichen Gegenständen ferngehalten werden.
· Im Falle eines Brandes verwenden Sie bitte einen Pulverfeuerlöscher, um das Feuer zu löschen. Die Verwendung von Flüssigkeitsfeuerlöschern kann zu Stromschlägen führen.
· Verwenden Sie das Ladegerät niemals bei Gewitter oder Blitzschlag.
· Halten Sie das Innere des Ladegeräts trocken und vermeiden Sie den Kontakt mit Wasser, Öl oder anderen Flüssigkeiten.
· Achten Sie bei der Verwendung auf Isolierung und Brandschutz.
· Halten Sie während des Ladevorgangs brennbare Materialien fern und legen Sie den Ladegerät oder die Batterie zum Laden nicht auf einen Teppich.
· Berühren Sie die Metallkontakte des Batterieanschlusses nicht mit den Händen oder anderen Gegenständen. Wenn sich Fremdkörper an den Metallkontakten befinden, wischen Sie diese bei ausgeschaltetem Gerät mit einem trockenen Tuch ab.

© 2025 LKTOP Alle Rechte vorbehalten.

Produktbeschreibung

Der LKTOP Mini 4 Pro/Mini 3 Series Bidirectional Charging Manager ist ein multifunktionaler Lademanager, der Lade-, mobile Stromversorgungs-, Beleuchtungs- und Notruf-Funktionen in einem Gerät vereint. Er kann drei Akkus gleichzeitig laden und in Verbindung mit einem Akku als Taschenlampe oder Powerbank dienen, um Geräte wie Mobiltelefone oder Fernbedienungen aufzuladen. Die Notruf-Funktion nutzt einen dynamischen SOS-Smart-Algorithmus und bietet zuverlässige Unterstützung und Komfort für Outdoor-Abenteuer, Notfallrettungen, Nachtflüge und andere Szenarien.

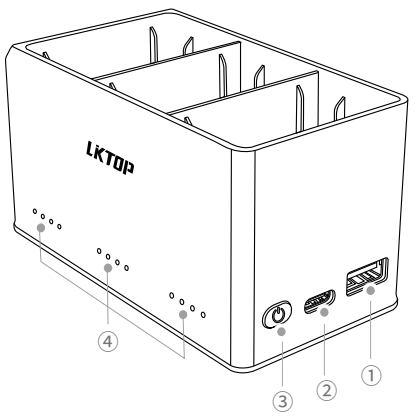

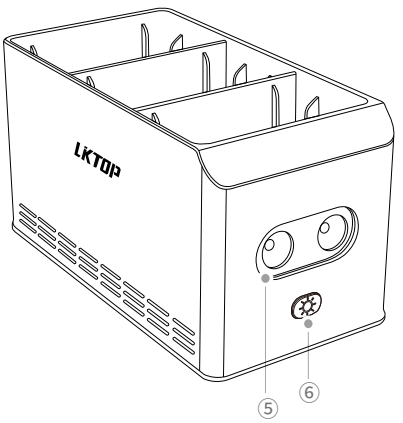

① USB-A-Anschluss
② USB-C-Anschluss
③ Funktionstasten
④ Statusanzeige
⑤ LED-Leuchte
⑥ LED-Lichttaste

Funktionen	Bedienungsschritte
LED-Beleuchtung	Halten Sie die LED-Lichttaste ⑥ länger als 2 Sekunden gedrückt, um die LED-Beleuchtungsfunktion einzuschalten. Die Standardeinstellung ist Stufe 2. Durch kurzes Drücken der LED-Lichttaste ⑥ können Sie die Helligkeit der LED-Leuchte einstellen. Sie können zwischen den Stufen 1 bis 5 wechseln. Die verschiedenen Stufen haben unterschiedliche Helligkeiten, die Sie je nach Bedarf auswählen können. Stufe 5 ist der Blitzmodus. Halten Sie die Taste länger als 2 Sekunden gedrückt, um die LED-Leuchte auszuschalten.
Hilferuf-Erinnerung	Durch kurzes Drücken und anschließendes langes Drücken der Funktionstaste ③ für mehr als 2 Sekunden wird die Notruf-Warnfunktion aktiviert. (Entspricht der Einschaltmethode des Akkus) Standardmäßig wird der SOS-Ton-Warnmodus aktiviert. Durch kurzes Drücken der Funktionstaste ③ wird der Modus umgeschaltet. Die Reihenfolge ist wie folgt: SOS-Ton-Warnmodus – SOS-Licht-Warnmodus – SOS-Ton- und Licht-Kombinationswarnmodus Durch langes Drücken der Funktionstaste ③ für mehr als 2 Sekunden wird die Funktion in jedem Modus deaktiviert. Hinweis: Es wird ein dynamischer intelligenter SOS-Algorithmus verwendet: Mit sinkender Batterieleistung verlängert sich das Intervall zwischen den Notrufen, um eine längere Notrufdauer zu gewährleisten.
Batteriestandsanzeige	Durch kurzes Drücken der Funktionstaste ③ wird der aktuelle Ladezustand des Akkus angezeigt. Die Anzeige dauert etwa 5 Sekunden.

© 2025 LKTOP Alle Rechte vorbehalten.

One-Click-Speicherung	Halten Sie die Funktionstaste ③ im Ladezustand länger als 2 Sekunden gedrückt, um den 60 %-Speichermodus zu aktivieren. Hinweis: Wenn die ersten drei Felder der drei Status-LEDs dreimal gleichzeitig blinken, befindet sich das Gerät im 60 %-Speichermodus. Nach dem Ausschalten kehrt das Gerät in den Normalmodus zurück..

Produktanleitung

· Aufladen der intelligenten Flugbatterien

Diese Anleitung verwendet den bidirektionalen Lademanager der LKTOP Mini 4 Pro/Mini 3-Serie und das LKTOP 100W-Galliumnitrid-Mehrfachladegerät als Beispiel für das Aufladen der intelligenten Flugbatterien der DJI Mini 4 Pro/Mini 3-Serie. Es können maximal drei intelligente Flugbatterien der DJI Mini 3/Mini 4 Pro-Serie angeschlossen

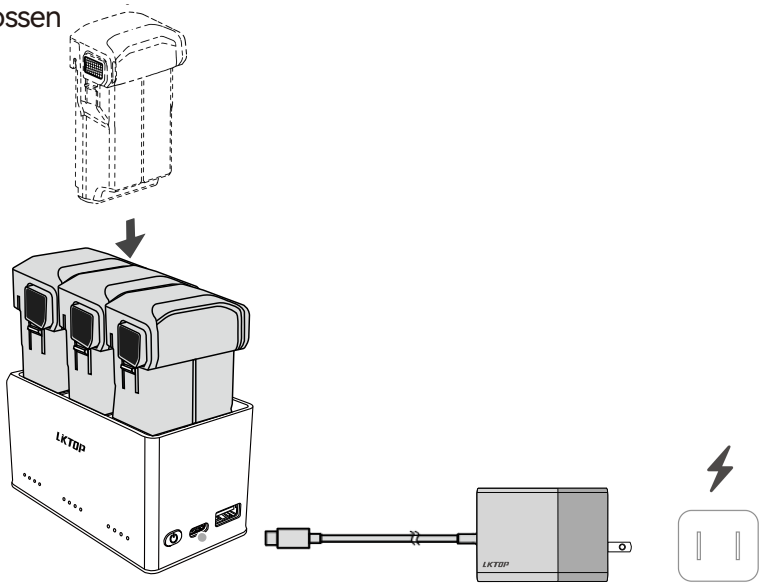

Beispiel: LKTOP 100W Mini 4 Pro/Mini 3 Serie bidirektionales Ladegerät
+ LKTOP 100W Galliumnitrid-Mehrfachladegerät

· Ladevorgang

1. Schließen Sie das Ladegerät an eine Wechselstromquelle (100–240 V, 50/60 Hz) an und verbinden Sie den USB-C-Anschluss des LKTOP Mini 4 Pro/Mini 3 Series Bidirektionalen Ladegeräts mit dem Ladegerät.
2. Stecken Sie den intelligenten Flugakku in den bidirektionalen Lademanager der LKTOP Mini 4 Pro/Mini 3-Serie.
3. Während des Ladevorgangs blinkt die Ladeanzeige des intelligenten Flugakkus und zeigt den aktuellen Ladezustand an.
4. Nach Abschluss des Ladevorgangs leuchtet die entsprechende Statusanzeige grün. Entnehmen Sie den Akku rechtzeitig aus dem Lademanager und schalten Sie das Ladegerät aus.

© 2025 LKTOP Alle Rechte vorbehalten.

MM433-37+30W Ladegerät – Schematische Darstellung des Ladevorgangs:

(Die Ladung erfolgt in der Reihenfolge der verbleibenden Batteriekapazität von hoch nach niedrig. Die Ladeleistung wird durch die Ausgangsleistung des Ladegeräts bestimmt.)

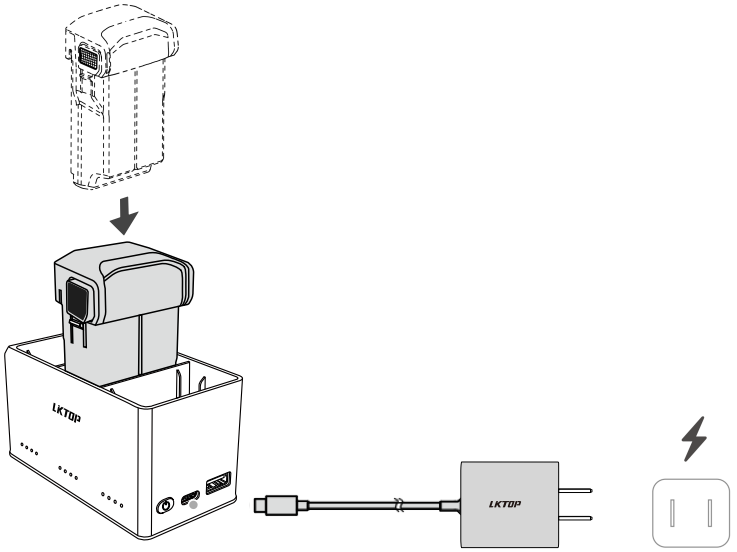

Beispiel: LKTOP Mini 4 Pro/Mini 3 Serie bidirektionaler Lademanager + LKTOP 30W USB-C-Ladegerät

MM433-37+65W Ladegerät – Schematische Darstellung des Ladevorgangs:

(Die Ladung erfolgt in der Reihenfolge der verbleibenden Batteriekapazität von hoch nach niedrig. Die Ladeleistung wird durch die Ausgangsleistung des Ladegeräts bestimmt.)

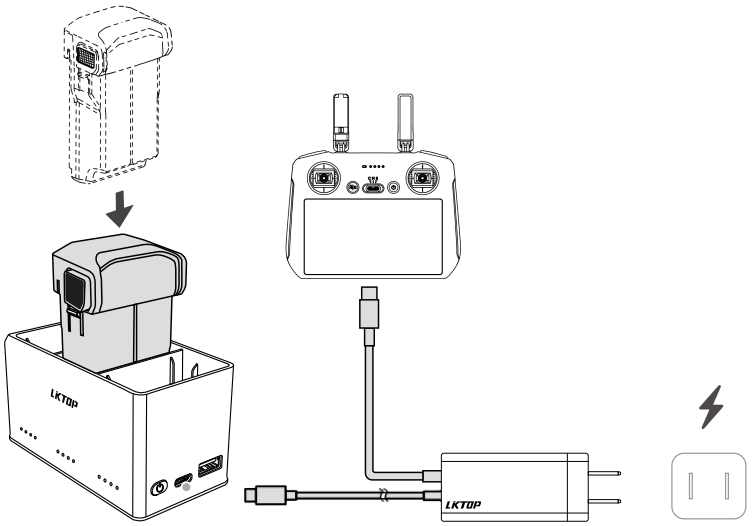

Beispiel: LKTOP Mini 4 Pro/Mini 3 Serie Zweiwege-Ladegerät + DJI RC 2 Fernbedienung + LKTOP 65W tragbares Ladegerät

⚠ 1. Die Ladeanzeige leuchtet dauerhaft, wenn die Batterie vollständig geladen ist. Entnehmen Sie die Batterie rechtzeitig und schalten Sie das Ladegerät aus.
2. Wenn die Eingangsleistung des Ladegeräts weniger als 10 W (5 V/2 A) beträgt, kann die Batterie möglicherweise nicht geladen werden.

© 2025 LKTOP Alle Rechte vorbehalten.

MM433-100+100W Ladegerät – Schematische Darstellung des Ladevorgangs:
(Lädt drei Akkus gleichzeitig)

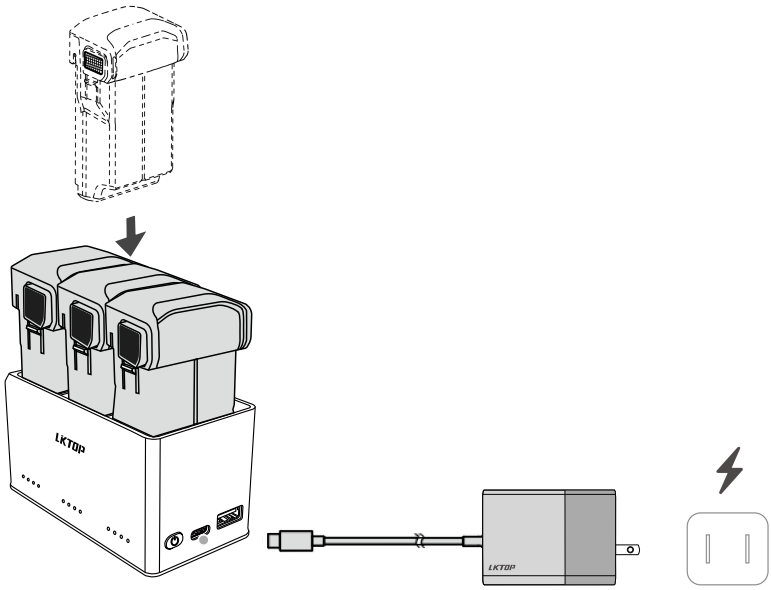

Beispiel: LKTOP 100W Mini 4 Pro/Mini 3 Serie bidirektionales Ladegerät + LKTOP 100W Galliumnitrid-Mehrfachladegerät

· Entladeschritte

1. Stecken Sie den intelligenten Flugakku der DJI Mini 4 Pro/Mini 3-Serie in den LKTOP Mini 4 Pro/Mini 3-Serie Zweiwege-Lademanager.
2. Wenn der USB-C-Anschluss nicht an die Stromversorgung angeschlossen ist, schließen Sie das digitale Gerät oder die Fernbedienung an den USB-A-Anschluss an, um das digitale Gerät oder die Fernbedienung aufzuladen.
3. Warten Sie, bis das Gerät vollständig aufgeladen ist, und ziehen Sie dann den Akku, die Fernbedienung und andere externe Geräte rechtzeitig ab.

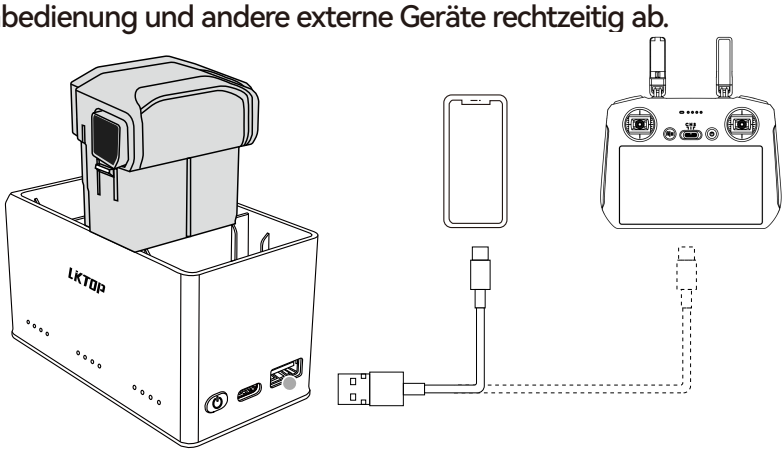

Beispiel: LKTOP Mini 4 Pro/Mini 3 Serie Zweiwege-Ladegerät (MM433-37) + DJI RC 2 Fernbedienung + Mobiltelefon

© 2025 LKTOP Alle Rechte vorbehalten.

Produktspezifikationen

Produktname:	LKTOP Mini 4 Pro/Mini 3 Serie Zweiwege-Ladegerät	LKTOP 100W Mini 4 Pro/Mini 3 Serie bidirektionaler Ladegerät
Produktmodell:	MM433-37	MM433-100
Eingang (USB-C):	5V⎓3A, 9V⎓3A , 12V⎓3A	5V⎓3A, 9V⎓3A , 12V⎓3A, 20V⎓3.25A, 20V⎓5A
Maximale Ladeleistung:	37W(Max)	100W(Max)
Ausgang (USB-A):	5V⎓2A, 10W(Max)	5V⎓2A, 10W(Max)
Geeignete Batterie:	DJI Mini 3 Serie Smart Flight Battery, DJI Mini 4 Pro Smart Flight Battery, DJI Mini 4 Pro/Mini 3 Serie Long-Endurance Smart Flight Battery	DJI Mini 3 Serie Smart Flight Battery, DJI Mini 4 Pro Smart Flight Battery, DJI Mini 4 Pro/Mini 3 Serie Long-Endurance Smart Flight Battery
Passendes Ladegerät:	Es wird empfohlen, das LKTOP 30W/65W-Ladegerät oder ein anderes 30W/65W-Ladegerät mit PD-Protokoll zu verwenden.	Es wird empfohlen, das LKTOP 65W/100W-Ladegerät oder ein anderes 65W/100W-Ladegerät mit PD-Protokoll zu verwenden.
Lademethode:	Laden Sie nacheinander drei Batterien auf.	Laden Sie drei Akkus gleichzeitig auf.
LED-Beleuchtungsfunktion:	Unterstützung	Unterstützung
Hilferuf-Funktion:	Unterstützung	Unterstützung
Ein-Klick-Speichermodus:	Unterstützung	Unterstützung
Batteriestandsanzeige:	Unterstützung	Unterstützung
Umgebungstemperatur beim Laden:	5 - 40℃ (41°-104° F)	5 - 40℃ (41°-104° F)
Produktabmessungen:	100*54*55(MM)	100*54*55(MM)
Verpackungsgröße:	110*85*60(MM)	110*85*60(MM)

* Die Testdaten wurden unter Laborbedingungen (bei einer Raumtemperatur von 25 ℃) gemessen und dienen nur als Referenz.

PS: Die auf dieser Seite angegebenen Gewichts- und Größenangaben wurden manuell gemessen. Abweichungen von ±5 g/3–5 mm sind normal und dienen nur als Referenz.

© 2025 LKTOP Alle Rechte vorbehalten.

Compliance-Informationen

· FCC-Konformität

Dieses Gerät entspricht Teil 15 der FCC-Bestimmungen. Der Betrieb unterliegt den folgenden zwei Bedingungen: (1) Dieses Gerät darf keine schädlichen Störungen verursachen, und (2) dieses Gerät muss alle empfangenen Störungen akzeptieren, einschließlich Störungen, die zu unerwünschtem Betrieb führen können.

Hinweis:
Dieses Gerät wurde getestet und entspricht den Grenzwerten für digitale Geräte der Klasse B gemäß Teil 15 der FCC-Bestimmungen.
Diese Grenzwerte sollen einen angemessenen Schutz gegen schädliche Störungen in Wohngebieten gewährleisten. Dieses Gerät erzeugt, verwendet und kann Hochfrequenzenergie ausstrahlen. Wenn es nicht gemäß den Anweisungen installiert und verwendet wird, kann es zu schädlichen Störungen des Funkverkehrs kommen. Es kann jedoch nicht garantiert werden, dass in einer bestimmten Installation keine Störungen auftreten. Wenn dieses Gerät schädliche Störungen des Radio- oder Fernsehempfangs verursacht, was durch Aus- und Einschalten des Geräts festgestellt werden kann, wird dem Benutzer empfohlen,
die Störung durch eine oder mehrere der folgenden Maßnahmen zu beheben:

— Richten Sie die Empfangsantenne neu aus oder versetzen Sie sie.
— Vergrößern Sie den Abstand zwischen dem Gerät und dem Empfänger.
— Schließen Sie das Gerät an eine Steckdose an, die nicht mit dem Stromkreis des Empfängers verbunden ist.
— Wenden Sie sich an den Händler oder einen erfahrenen Radio-/Fernsehtechniker, um Hilfe zu erhalten.

· EU-Konformität

SHENZHEN LIKE FLIGHT TECHNOLOGY CO., LTD. erklärt hiermit, dass dieses Gerät den Richtlinien 2014/30/EU und 2014/35/EU entspricht.

© 2025 LKTOP Alle Rechte vorbehalten.

WE ARE HERE FOR YOU
TECHNISCHER ONLINE-SUPPORT
在线技术支持

Scan Wechat
Obtain Technical Support
Scannen Sie mit WeChat
für technischen Support
微信扫一扫 获取技术支持

Scan Wechat
Follow LKTOP Official Account
Scannen Sie mit WeChat um den
LKTOP-Offiziellen Account zu folgen
微信扫一扫 关注LKTOP公众号

Scan QR code
Visit LKTOP Official Website
Scannen Sie den QR-Code, um
zur LKTOP-Website zu gelangen
扫描二维码 访问LKTOP官方网站

This manual is subject to updates without prior notice.
Dieses Handbuch kann ohne vorherige Ankündigung aktualisiert werden.
本手册如有更新，恕不另行通知。

You can check the latest version on the LKTOP official website
Die neueste Version finden Sie auf der offiziellen Website von LKTOP
您可以在LKTOP官方网站查询最新版本
https://www.lktop.cn

If you have any questions or suggestions about the manual, please contact us via the following email:
Wenn Sie Fragen oder Anregungen zur Bedienungsanleitung haben,
kontaktieren Sie uns bitte per E-Mail:
如果您对说明书有任何疑问或建议，请通过以下电子邮箱联系我们：

service@lktop.cn

LKTOP is a trademark of LKF.
LKTOP ist eine Marke von LKF.
LKTOP 是立刻飞的商标。
Copyright © 2025立刻飞版权所有

© 2025 LKTOP All rights reserved.